TAVOLE PARTI DI RICAMBIO
SPARE PARTS TABLES
TABLEAUX DES PIECES DE RECHANGE
TAFELN DER ERSATZTEILE
TABLAS DE LAS PIEZAS DE RECAMBIO

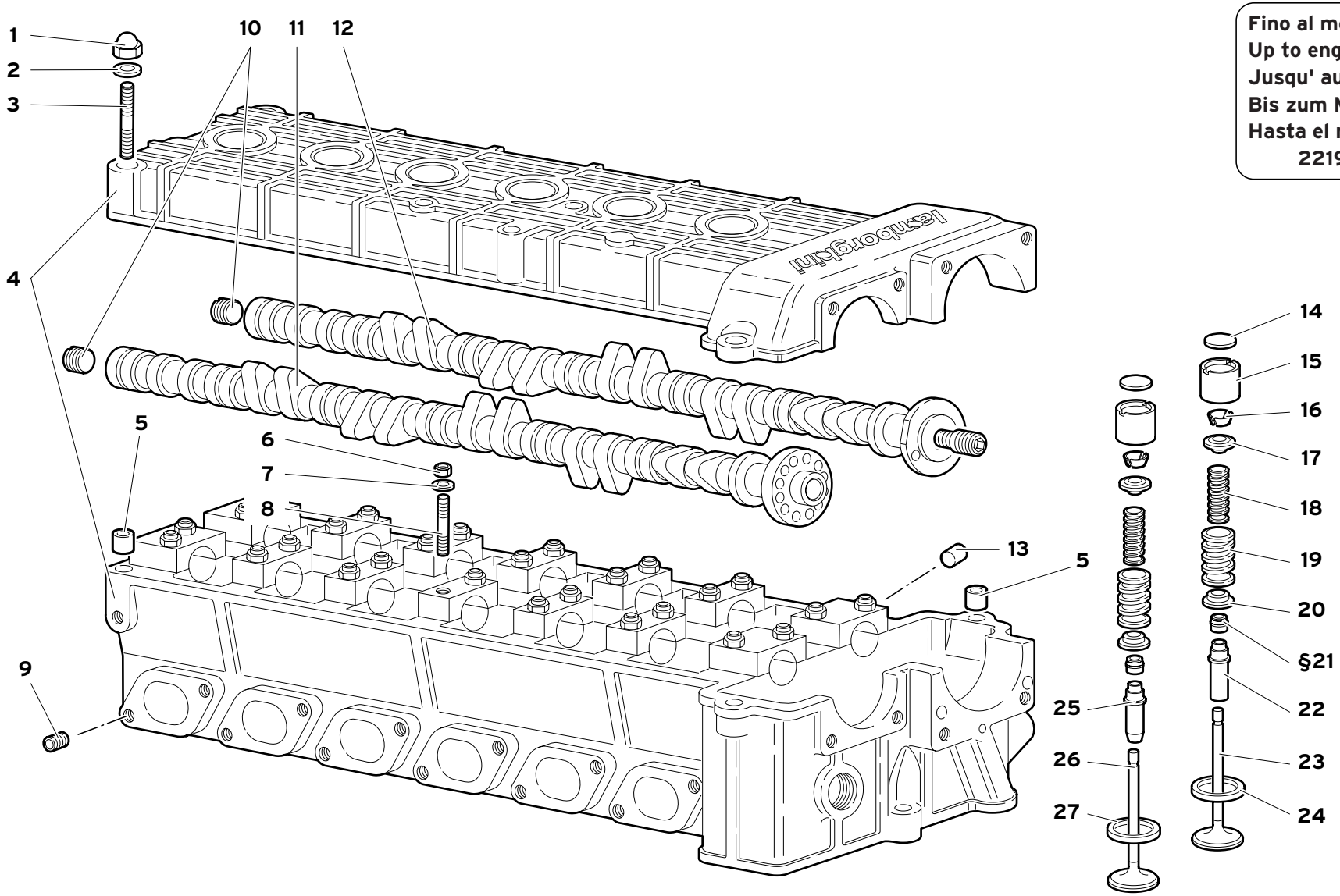

Fino al motore:
Up to engine:
Jusqu' au moteur:
Bis zum Motor:
Hasta el motor:
2219

11	MY 99	TESTA DESTRA RIGHT CYLINDER HEAD CULASSE DROITE RECHTER KOPF CULATA DEL CILINDRO DERECHO	11.01.00	Diablo JV 07/1999

Rif. Ref. Réf. Bez. Ref.	Codice Part number Numero des pièces Teilnummer Codigo	Q.tà Q.ty Q.té Stk. C.dad	Versione Version Version Version Versión	DESCRIZIONE	DESCRIPTION	DESCRIPTION	BESCHREIBUNG	DESCRIPCION
1	008200605	1		DADO	NUT	ECROU	MUTTER	TUERCA
2	008410602	1		RONDELLA	WASHER	RONDELLE	SCHEIBE	ARANDELA
3	008300650	1		PRIGIONIERO	STUD	GOUJON	STIFTSCHRAUBE	ESPARRAGO
4	460132000	1		TESTA CILINDRI DX	RIGHT CYLINDER HEA.	CULASSE	ZYLINDERKOPF	CULATA
5	008800604	2		BOCCOLA	BUSHING	DOUILLE	BUECHSE	CASQUILLO
6	008200604	28		DADO	NUT	ECROU	MUTTER	TUERCA
7	008410602	28		RONDELLA	WASHER	RONDELLE	SCHEIBE	ARANDELA
8	008300666	28		PRIGIONIERO	STUD	GOUJON	STIFTSCHRAUBE	ESPARRAGO
9	008840802	12		HELI-COIL	HELI-COIL	HELI-COIL	HELI-COIL	HELI-COIL
10	008931409	2		TAPPO	PLUG	BOUCHON	STOPFEN	TAPON
11	001232709	1		ASSE A CAMME SCARICO	CAMSHAFT	ARBRE A CAMES	EXZENTERWELLE	ARBOL DE LEVAS
12	0012001310	1		ASSE A CAMME ASPIRAZIONE	CAMSHAFT	ARBRE A CAMES	EXZENTERWELLE	ARBOL DE LEVAS
13	001122089	2		GRANO	DOWEL	ERGOT	PASSTIFT	PITON
14	001220877	24		SPESSORE DI REGISTRO 3.25 MM	SHIM	CALE D'EPAISSEUR	DISTANZSCHEIBE	SUPLEMENTO
14	001220878	24		SPESSORE DI REGISTRO 3.30 MM	SHIM	CALE D'EPAISSEUR	DISTANZSCHEIBE	SUPLEMENTO
14	001220879	24		SPESSORE DI REGISTRO 3.35 MM	SHIM	CALE D'EPAISSEUR	DISTANZSCHEIBE	SUPLEMENTO
14	001220880	24		SPESSORE DI REGISTRO 3.40 MM	SHIM	CALE D'EPAISSEUR	DISTANZSCHEIBE	SUPLEMENTO
14	001220881	24		SPESSORE DI REGISTRO 3.45 MM	SHIM	CALE D'EPAISSEUR	DISTANZSCHEIBE	SUPLEMENTO
14	001220882	24		SPESSORE DI REGISTRO 3.50 MM	SHIM	CALE D'EPAISSEUR	DISTANZSCHEIBE	SUPLEMENTO
14	001220883	24		SPESSORE DI REGISTRO 3.55 MM	SHIM	CALE D'EPAISSEUR	DISTANZSCHEIBE	SUPLEMENTO
14	001220884	24		SPESSORE DI REGISTRO 3.60 MM	SHIM	CALE D'EPAISSEUR	DISTANZSCHEIBE	SUPLEMENTO
14	001220885	24		SPESSORE DI REGISTRO 3.65 MM	SHIM	CALE D'EPAISSEUR	DISTANZSCHEIBE	SUPLEMENTO
14	001220886	24		SPESSORE DI REGISTRO 3.70 MM	SHIM	CALE D'EPAISSEUR	DISTANZSCHEIBE	SUPLEMENTO
14	001220887	24		SPESSORE DI REGISTRO 3.75 MM	SHIM	CALE D'EPAISSEUR	DISTANZSCHEIBE	SUPLEMENTO
14	001220888	24		SPESSORE DI REGISTRO 3.80 MM	SHIM	CALE D'EPAISSEUR	DISTANZSCHEIBE	SUPLEMENTO
14	001220889	24		SPESSORE DI REGISTRO 3.85 MM	SHIM	CALE D'EPAISSEUR	DISTANZSCHEIBE	SUPLEMENTO
14	001220890	24		SPESSORE DI REGISTRO 3.90 MM	SHIM	CALE D'EPAISSEUR	DISTANZSCHEIBE	SUPLEMENTO
14	001220891	24		SPESSORE DI REGISTRO 3.95 MM	SHIM	CALE D'EPAISSEUR	DISTANZSCHEIBE	SUPLEMENTO
14	001220892	24		SPESSORE DI REGISTRO 4.00 MM	SHIM	CALE D'EPAISSEUR	DISTANZSCHEIBE	SUPLEMENTO
14	001220893	24		SPESSORE DI REGISTRO 4.05 MM	SHIM	CALE D'EPAISSEUR	DISTANZSCHEIBE	SUPLEMENTO
14	001220894	24		SPESSORE DI REGISTRO 4.10 MM	SHIM	CALE D'EPAISSEUR	DISTANZSCHEIBE	SUPLEMENTO
14	001220895	24		SPESSORE DI REGISTRO 4.15 MM	SHIM	CALE D'EPAISSEUR	DISTANZSCHEIBE	SUPLEMENTO

§_ _ PRESENTE ANCHE NEL KIT GUARNIZIONE MOTORE / ALSO INCLUDED IN THE ENGINE GASKET KIT / EST EGALEMENT PRESENTE DANS LE KIT JOINTS DE MOTEUR / AUCH IM KIT MOTORDICHTUNGEN VORHANDEN / INCLUIDO TAMBIÉN EN EL KIT DE GUARNICIONES DEL MOTOR

TESTA DESTRA

RIGHT CYLINDER HEAD
CULASSE DROITE
RECHTER KOPF
CULATA DEL CILINDRO DERECHO

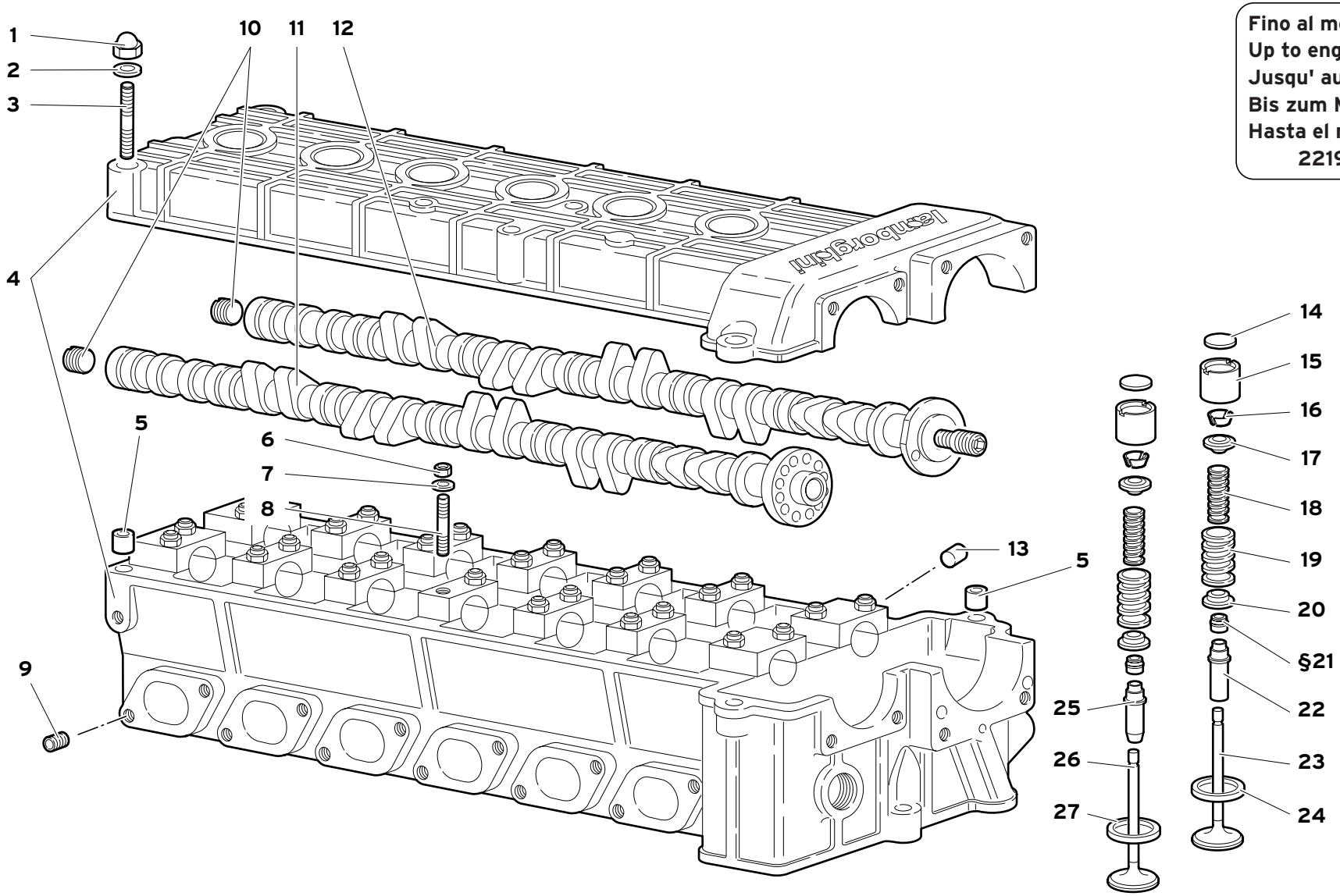

Fino al motore:
Up to engine:
Jusqu' au moteur:
Bis zum Motor:
Hasta el motor:
2219

11	MY 99	TESTA DESTRA RIGHT CYLINDER HEAD CULASSE DROITE RECHTER KOPF CULATA DEL CILINDRO DERECHO	11.01.00	Diablo JV 07/1999

Rif. Ref. Réf. Bez. Ref.	Codice Part number Numero des pièces Teilnummer Codigo	Q.tà Q.ty Q.té Stk. C.dad	Versione Version Version Version Versión	DESCRIZIONE	DESCRIPTION	DESCRIPTION	BESCHREIBUNG	DESCRIPCION
14	001220896	24		SPESSORE DI REGISTRO 4.20 MM	SHIM	CALE D'EPAISSEUR	DISTANZSCHEIBE	SUPLEMENTO
14	001220897	24		SPESSORE DI REGISTRO 4.25 MM	SHIM	CALE D'EPAISSEUR	DISTANZSCHEIBE	SUPLEMENTO
14	001220898	24		SPESSORE DI REGISTRO 4.30 MM	SHIM	CALE D'EPAISSEUR	DISTANZSCHEIBE	SUPLEMENTO
14	001220899	24		SPESSORE DI REGISTRO 4.35 MM	SHIM	CALE D'EPAISSEUR	DISTANZSCHEIBE	SUPLEMENTO
14	001220900	24		SPESSORE DI REGISTRO 4.40 MM	SHIM	CALE D'EPAISSEUR	DISTANZSCHEIBE	SUPLEMENTO
14	001220901	24		SPESSORE DI REGISTRO 4.45 MM	SHIM	CALE D'EPAISSEUR	DISTANZSCHEIBE	SUPLEMENTO
14	001220902	24		SPESSORE DI REGISTRO 4.50 MM	SHIM	CALE D'EPAISSEUR	DISTANZSCHEIBE	SUPLEMENTO
14	001220903	24		SPESSORE DI REGISTRO 4.55 MM	SHIM	CALE D'EPAISSEUR	DISTANZSCHEIBE	SUPLEMENTO
14	001220904	24		SPESSORE DI REGISTRO 4.60 MM	SHIM	CALE D'EPAISSEUR	DISTANZSCHEIBE	SUPLEMENTO
14	001220905	24		SPESSORE DI REGISTRO 4.65 MM	SHIM	CALE D'EPAISSEUR	DISTANZSCHEIBE	SUPLEMENTO
14	001220906	24		SPESSORE DI REGISTRO 4.70 MM	SHIM	CALE D'EPAISSEUR	DISTANZSCHEIBE	SUPLEMENTO
15	001220844	24		PUNTERIA	TAPPET	POUSSOIR	STOESSEL	EMPUJADOR
16	001235955	48		SEMICONO PUNTERIE	TAPPET LOCK CONE	DEMI-CONE	KEGELSTUECK	CHAVETA CONICA
17	001220992	24		PIATTELLO PUNTERIA SUPERIORE	TAPPET PLATE	PASTILLE	DISTANZSCHEIBE	PLATILLO DE EMPU.
18	001223097	24		MOLLA	SPRING	RESSORT	FEDER	RESORTE
19	001220988	24		MOLLA	SPRING	RESSORT	FEDER	RESORTE
20	001220993	24		PIATTELLO PUNTERIA INFERIORE	TAPPET PLATE	PASTILLE	DISTANZSCHEIBE	PLATILLO DE EMPU.
§21	001220840	24		ANELLO TENUTA	SEAL	JOINT D'ETANCHEITE	DICHTRING	JUNTA HERMETICA
22	001238321	12		GUIDA VALVOLA ASPIRAZIONE	GUIDE	GLISSIERE	SCHIENE	GUIA
23	001237439	12		VALVOLA ASPIRAZIONE	INTAKE VALVE	SOUPAPE D'ADMIS.	EINLASSVENTIL	VALVULA DE ADMI.
24	001234790	12		SEDE VALVOLA ASPIRAZIONE	VALVE SEAT	SIEGE DE SOUPAPE	VENTILSITZ	ASIENTO DE VALVU.
25	001238320	12		GUIDA VALVOLA SCARICO	VALVE GUIDE	GUIDE-SOUPAPE	VENTILFUEHRUNG	GUIA DE VALVULA
26	001237440	12		VALVOLA SCARICO	EXHAUST VALVE	SOUPAPE D'ECHAPPE.	AUSLASSVENTIL	VALVULA DE ESCAPE
27	001234791	12		SEDE VALVOLA SCARICO	VALVE SEAT	SIEGE DE SOUPAPE	VENTILSITZ	ASIENTO DE VALVU.

§_ _ PRESENTE ANCHE NEL KIT GUARNIZIONE MOTORE / ALSO INCLUDED IN THE ENGINE GASKET KIT / EST EGALEMENT PRESENTE DANS LE KIT JOINTS DE MOTEUR / AUCH IM KIT MOTORDICHTUNGEN VORHANDEN / INCLUIDO TAMBIÉN EN EL KIT DE GUARNICIONES DEL MOTOR

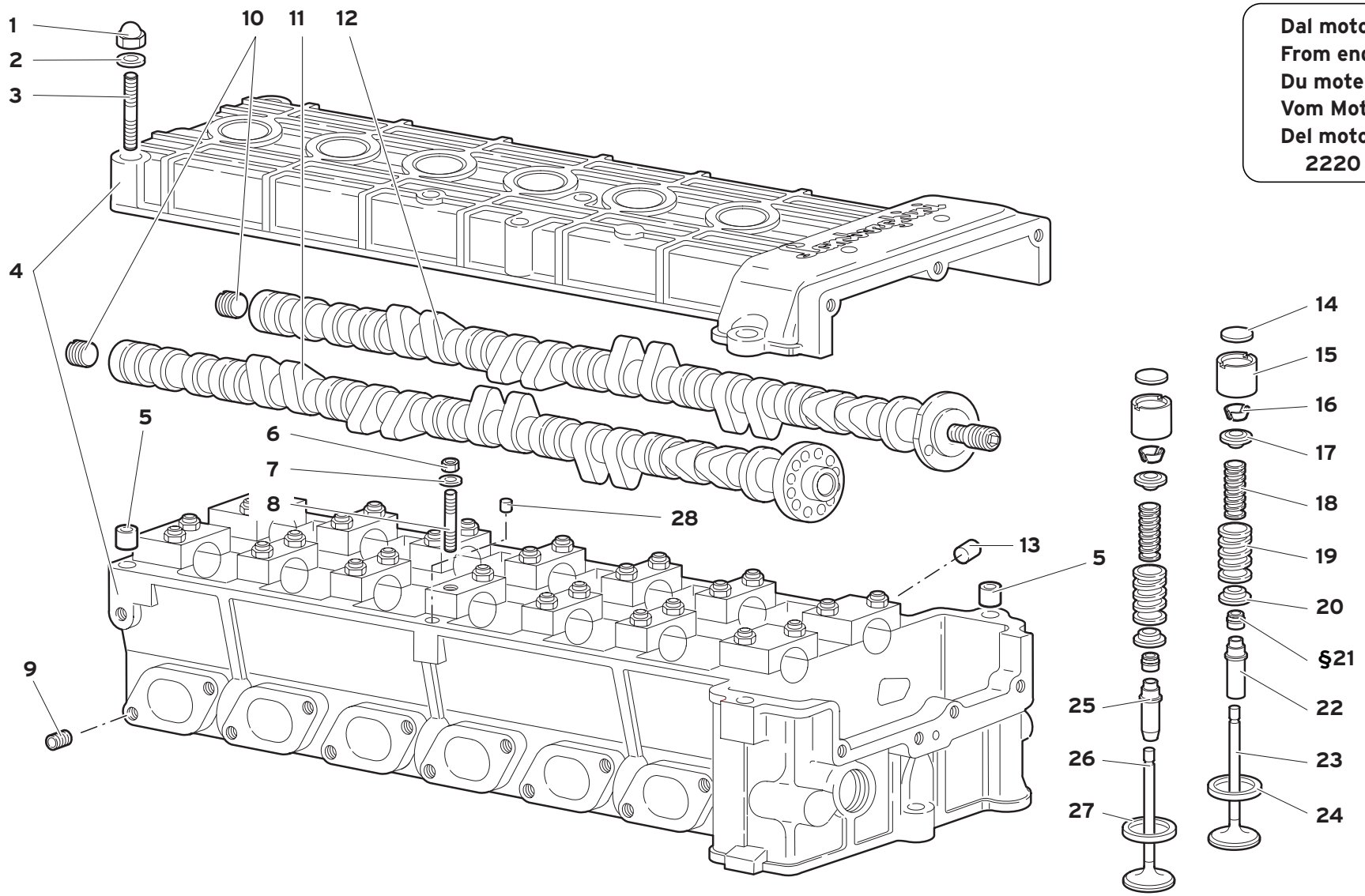

Dal motore:
From engine:
Du moteur:
Vom Motor:
Del motor:
2220

11	MY 99	TESTA DESTRA RIGHT CYLINDER HEAD CULASSE DROITE RECHTER KOPF CULATA DEL CILINDRO DERECHO	11.01.01	Diablo JV 07/1999

Rif. Ref. Réf. Bez. Ref.	Codice Part number Numero des pièces Teilnummer Codigo	Q.tà Q.ty Q.té Stk. C.dad	Versione Version Version Version Versión	DESCRIZIONE	DESCRIPTION	DESCRIPTION	BESCHREIBUNG	DESCRIPCION
1	008200605	1		DADO	NUT	ECROU	MUTTER	TUERCA
2	008410602	1		RONDELLA	WASHER	RONDELLE	SCHEIBE	ARANDELA
3	008300650	1		PRIGIONIERO	STUD	GOUJON	STIFTSCHRAUBE	ESPARRAGO
4	460132006	1		TESTA CILINDRI DX	RIGHT CYLINDER HEA.	CULASSE	ZYLINDERKOPF	CULATA
5	008800604	2		BOCCOLA	BUSHING	DOUILLE	BUECHSE	CASQUILLO
6	008200604	28		DADO	NUT	ECROU	MUTTER	TUERCA
7	008410602	28		RONDELLA	WASHER	RONDELLE	SCHEIBE	ARANDELA
8	008300666	28		PRIGIONIERO	STUD	GOUJON	STIFTSCHRAUBE	ESPARRAGO
9	008840802	12		HELI-COIL	HELI-COIL	HELI-COIL	HELI-COIL	HELI-COIL
10	008931409	2		TAPPO	PLUG	BOUCHON	STOPFEN	TAPON
11	001232709	1		ASSE A CAMME SCARICO	CAMSHAFT	ARBRE A CAMES	EXZENTERWELLE	ARBOL DE LEVAS
12	0012001310	1		ASSE A CAMME ASPIRAZIONE	CAMSHAFT	ARBRE A CAMES	EXZENTERWELLE	ARBOL DE LEVAS
13	001122089	2		GRANO	DOWEL	ERGOT	PASSTIFT	PITON
14	001220877	24		SPESSORE DI REGISTRO 3.25 MM	SHIM	CALE D'EPAISSEUR	DISTANZSCHEIBE	SUPLEMENTO
14	001220878	24		SPESSORE DI REGISTRO 3.30 MM	SHIM	CALE D'EPAISSEUR	DISTANZSCHEIBE	SUPLEMENTO
14	001220879	24		SPESSORE DI REGISTRO 3.35 MM	SHIM	CALE D'EPAISSEUR	DISTANZSCHEIBE	SUPLEMENTO
14	001220880	24		SPESSORE DI REGISTRO 3.40 MM	SHIM	CALE D'EPAISSEUR	DISTANZSCHEIBE	SUPLEMENTO
14	001220881	24		SPESSORE DI REGISTRO 3.45 MM	SHIM	CALE D'EPAISSEUR	DISTANZSCHEIBE	SUPLEMENTO
14	001220882	24		SPESSORE DI REGISTRO 3.50 MM	SHIM	CALE D'EPAISSEUR	DISTANZSCHEIBE	SUPLEMENTO
14	001220883	24		SPESSORE DI REGISTRO 3.55 MM	SHIM	CALE D'EPAISSEUR	DISTANZSCHEIBE	SUPLEMENTO
14	001220884	24		SPESSORE DI REGISTRO 3.60 MM	SHIM	CALE D'EPAISSEUR	DISTANZSCHEIBE	SUPLEMENTO
14	001220885	24		SPESSORE DI REGISTRO 3.65 MM	SHIM	CALE D'EPAISSEUR	DISTANZSCHEIBE	SUPLEMENTO
14	001220886	24		SPESSORE DI REGISTRO 3.70 MM	SHIM	CALE D'EPAISSEUR	DISTANZSCHEIBE	SUPLEMENTO
14	001220887	24		SPESSORE DI REGISTRO 3.75 MM	SHIM	CALE D'EPAISSEUR	DISTANZSCHEIBE	SUPLEMENTO
14	001220888	24		SPESSORE DI REGISTRO 3.80 MM	SHIM	CALE D'EPAISSEUR	DISTANZSCHEIBE	SUPLEMENTO
14	001220889	24		SPESSORE DI REGISTRO 3.85 MM	SHIM	CALE D'EPAISSEUR	DISTANZSCHEIBE	SUPLEMENTO
14	001220890	24		SPESSORE DI REGISTRO 3.90 MM	SHIM	CALE D'EPAISSEUR	DISTANZSCHEIBE	SUPLEMENTO
14	001220891	24		SPESSORE DI REGISTRO 3.95 MM	SHIM	CALE D'EPAISSEUR	DISTANZSCHEIBE	SUPLEMENTO
14	001220892	24		SPESSORE DI REGISTRO 4.00 MM	SHIM	CALE D'EPAISSEUR	DISTANZSCHEIBE	SUPLEMENTO
14	001220893	24		SPESSORE DI REGISTRO 4.05 MM	SHIM	CALE D'EPAISSEUR	DISTANZSCHEIBE	SUPLEMENTO
14	001220894	24		SPESSORE DI REGISTRO 4.10 MM	SHIM	CALE D'EPAISSEUR	DISTANZSCHEIBE	SUPLEMENTO

§_ _ PRESENTE ANCHE NEL KIT GUARNIZIONE MOTORE | ALSO INCLUDED IN THE ENGINE GASKET KIT | EST EGALEMENT PRESENTE DANS LE KIT JOINTS DE MOTEUR | AUCH IM KIT MOTORDICHTUNGEN VORHANDEN | INCLUIDO TAMBIÉN EN EL KIT DE GUARNICIONES DEL MOTOR

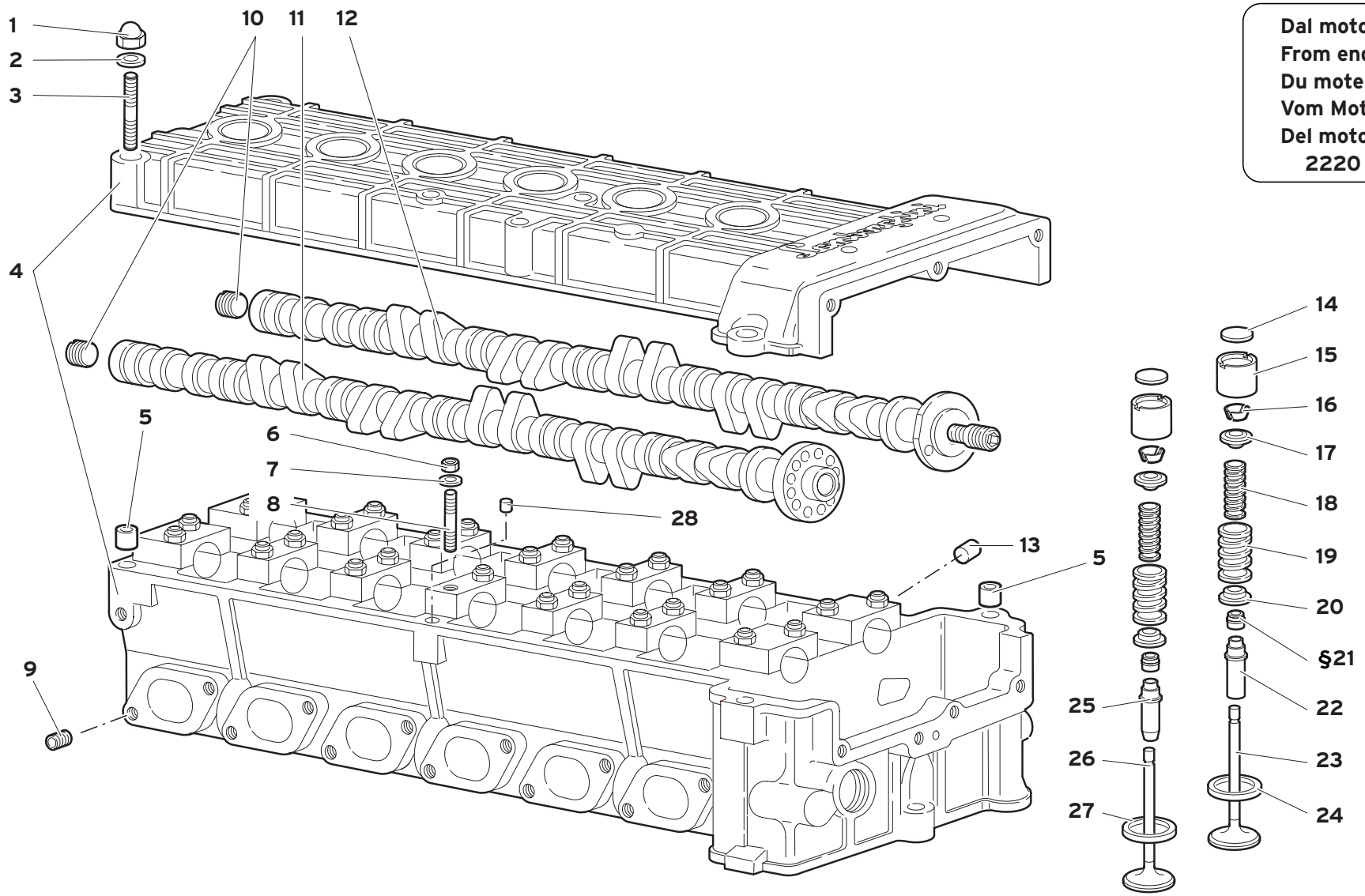

Dal motore:
From engine:
Du moteur:
Vom Motor:
Del motor:
2220

11	MY 99	TESTA DESTRA RIGHT CYLINDER HEAD CULASSE DROITE RECHTER KOPF CULATA DEL CILINDRO DERECHO	11.01.01	Diablo JV 07/1999

Rif. Ref. Réf. Bez. Ref.	Codice Part number Numero des pièces Teilnummer Codigo	Q.tà Q.ty Q.té Stk. C.dad	Versione Version Version Version Versión	DESCRIZIONE	DESCRIPTION	DESCRIPTION	BESCHREIBUNG	DESCRIPCION
14	001220895	24		SPESSORE DI REGISTRO 4.15 MM	SHIM	CALE D'EPAISSEUR	DISTANZSCHEIBE	SUPLEMENTO
14	001220896	24		SPESSORE DI REGISTRO 4.20 MM	SHIM	CALE D'EPAISSEUR	DISTANZSCHEIBE	SUPLEMENTO
14	001220897	24		SPESSORE DI REGISTRO 4.25 MM	SHIM	CALE D'EPAISSEUR	DISTANZSCHEIBE	SUPLEMENTO
14	001220898	24		SPESSORE DI REGISTRO 4.30 MM	SHIM	CALE D'EPAISSEUR	DISTANZSCHEIBE	SUPLEMENTO
14	001220899	24		SPESSORE DI REGISTRO 4.35 MM	SHIM	CALE D'EPAISSEUR	DISTANZSCHEIBE	SUPLEMENTO
14	001220900	24		SPESSORE DI REGISTRO 4.40 MM	SHIM	CALE D'EPAISSEUR	DISTANZSCHEIBE	SUPLEMENTO
14	001220901	24		SPESSORE DI REGISTRO 4.45 MM	SHIM	CALE D'EPAISSEUR	DISTANZSCHEIBE	SUPLEMENTO
14	001220902	24		SPESSORE DI REGISTRO 4.50 MM	SHIM	CALE D'EPAISSEUR	DISTANZSCHEIBE	SUPLEMENTO
14	001220903	24		SPESSORE DI REGISTRO 4.55 MM	SHIM	CALE D'EPAISSEUR	DISTANZSCHEIBE	SUPLEMENTO
14	001220904	24		SPESSORE DI REGISTRO 4.60 MM	SHIM	CALE D'EPAISSEUR	DISTANZSCHEIBE	SUPLEMENTO
14	001220905	24		SPESSORE DI REGISTRO 4.65 MM	SHIM	CALE D'EPAISSEUR	DISTANZSCHEIBE	SUPLEMENTO
14	001220906	24		SPESSORE DI REGISTRO 4.70 MM	SHIM	CALE D'EPAISSEUR	DISTANZSCHEIBE	SUPLEMENTO
15	001220844	24		PUNTERIA	TAPPET	POUSSOIR	STOESSEL	EMPUJADOR
16	001235955	48		SEMICONO PUNTERIE	TAPPET LOCK CONE	DEMI-CONE	KEGELSTUECK	CHAVETA CONICA
17	001220992	24		PIATTELLO PUNTERIA SUPERIORE	TAPPET PLATE	PASTILLE	DISTANZSCHEIBE	PLATILLO DE EMPU.
18	001223097	24		MOLLA	SPRING	RESSORT	FEDER	RESORTE
19	001220988	24		MOLLA	SPRING	RESSORT	FEDER	RESORTE
20	001220993	24		PIATTELLO PUNTERIA INFERIORE	TAPPET PLATE	PASTILLE	DISTANZSCHEIBE	PLATILLO DE EMPU.
§21	001220840	24		ANELLO TENUTA	SEAL	JOINT D'ETANCHEITE	DICHTRING	JUNTA HERMETICA
22	001238321	12		GUIDA VALVOLA ASPIRAZIONE	GUIDE	GLISSIERE	SCHIENE	GUIA
23	001237439	12		VALVOLA ASPIRAZIONE	INTAKE VALVE	SOUPAPE D'ADMIS.	EINLASSVENTIL	VALVULA DE ADMI.
24	001234790	12		SEDE VALVOLA ASPIRAZIONE	VALVE SEAT	SIEGE DE SOUPAPE	VENTILSITZ	ASIENTO DE VALVU.
25	001238320	12		GUIDA VALVOLA SCARICO	VALVE GUIDE	GUIDE-SOUPAPE	VENTILFUEHRUNG	GUIA DE VALVULA
26	001237440	12		VALVOLA SCARICO	EXHAUST VALVE	SOUPAPE D'ECHAPPE.	AUSLASSVENTIL	VALVULA DE ESCAPE
27	001234791	12		SEDE VALVOLA SCARICO	VALVE SEAT	SIEGE DE SOUPAPE	VENTILSITZ	ASIENTO DE VALVU.
28	008850302	2		GRANO	DOWEL	ERGOT	PASSTIFT	PITON

§_ _ PRESENTE ANCHE NEL KIT GUARNIZIONE MOTORE / ALSO INCLUDED IN THE ENGINE GASKET KIT / EST EGALEMENT PRESENTE DANS LE KIT JOINTS DE MOTEUR / AUCH IM KIT MOTORDICHTUNGEN VORHANDEN / INCLUIDO TAMBIÉN EN EL KIT DE GUARNICIONES DEL MOTOR

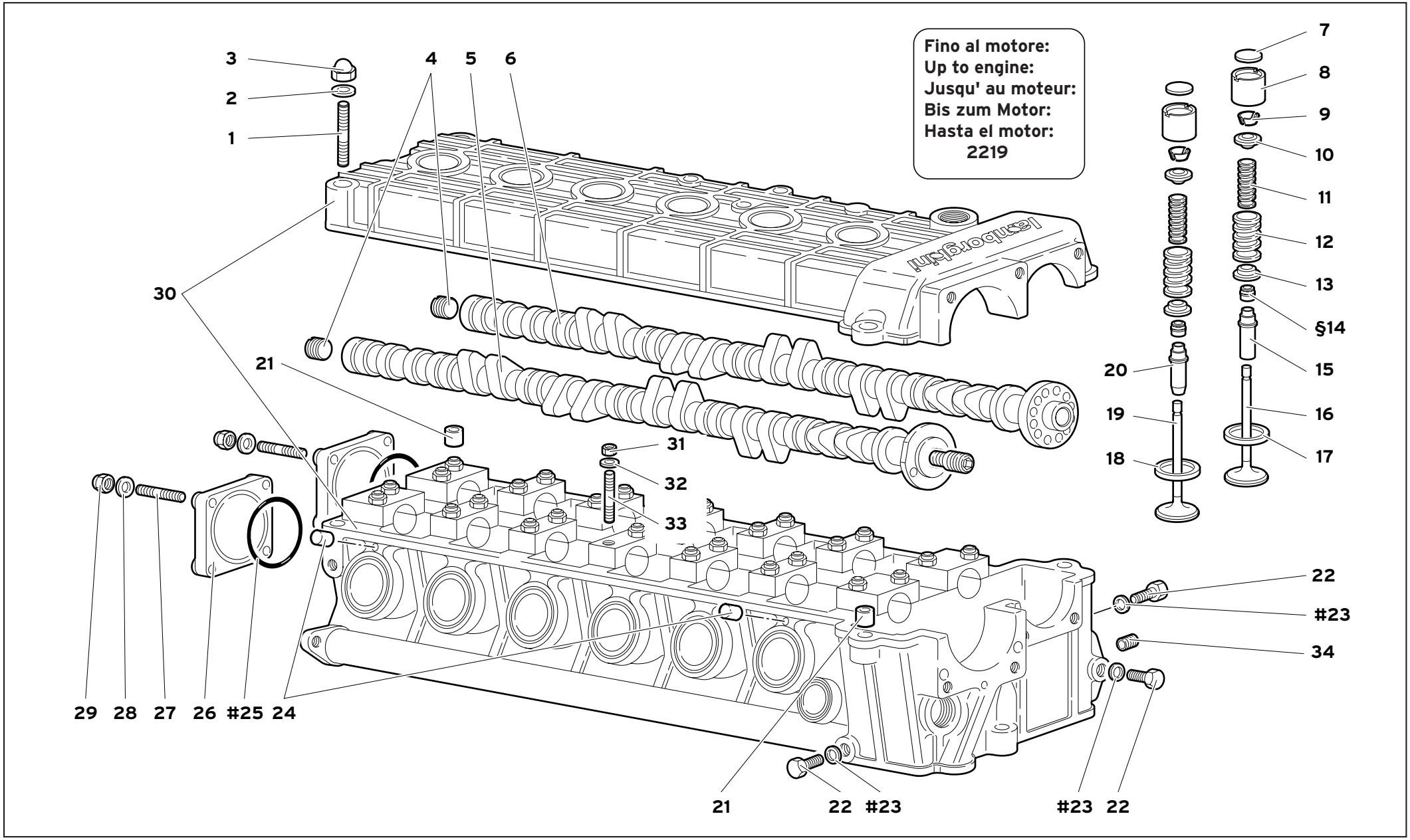

11	MY 99	TESTA SINISTRA LEFT CYLINDER HEAD CULASSE GAUCHE	LINKER COPY CULATA DEL CILINDRO IZQUIERDO	11.02.00	Diablo JV 07/1999

Rif. Ref. Réf. Bez. Ref.	Codice Part number Numero des pièces Teilnummer Codigo	Q.tà Q.ty Q.té Stk. C.dad	Versione Version Version Version Versión	DESCRIZIONE	DESCRIPTION	DESCRIPTION	BESCHREIBUNG	DESCRIPCION
1	008300649	1		PRIGIONIERO	STUD	GOUJON	STIFTSCHRAUBE	ESPARRAGO
2	008410602	1		RONDELLA	WASHER	RONDELLE	SCHEIBE	ARANDELA
3	008200605	1		DADO	NUT	ECROU	MUTTER	TUERCA
4	008931409	2		TAPPO	PLUG	BOUCHON	STOPFEN	TAPON
5	0012001311	1		ASSE A CAMME ASP. TESTA SX	CAMSHAFT	ARBRE A CAMES	EXZENTERWELLE	ARBOL DE LEVAS
6	001232711	1		ASSE A CAMME SCARICO TESTA SX	CAMSHAFT	ARBRE A CAMES	EXZENTERWELLE	ARBOL DE LEVAS
7	001220877	24		SPESSORE DI REGISTRO 3.25 MM	SHIM	CALE D'EPAISSEUR	DISTANZSCHEIBE	SUPLEMENTO
7	001220878	24		SPESSORE DI REGISTRO 3.30 MM	SHIM	CALE D'EPAISSEUR	DISTANZSCHEIBE	SUPLEMENTO
7	001220879	24		SPESSORE DI REGISTRO 3.35 MM	SHIM	CALE D'EPAISSEUR	DISTANZSCHEIBE	SUPLEMENTO
7	001220880	24		SPESSORE DI REGISTRO 3.40 MM	SHIM	CALE D'EPAISSEUR	DISTANZSCHEIBE	SUPLEMENTO
7	001220881	24		SPESSORE DI REGISTRO 3.45 MM	SHIM	CALE D'EPAISSEUR	DISTANZSCHEIBE	SUPLEMENTO
7	001220882	24		SPESSORE DI REGISTRO 3.50 MM	SHIM	CALE D'EPAISSEUR	DISTANZSCHEIBE	SUPLEMENTO
7	001220883	24		SPESSORE DI REGISTRO 3.55 MM	SHIM	CALE D'EPAISSEUR	DISTANZSCHEIBE	SUPLEMENTO
7	001220884	24		SPESSORE DI REGISTRO 3.60 MM	SHIM	CALE D'EPAISSEUR	DISTANZSCHEIBE	SUPLEMENTO
7	001220885	24		SPESSORE DI REGISTRO 3.65 MM	SHIM	CALE D'EPAISSEUR	DISTANZSCHEIBE	SUPLEMENTO
7	001220886	24		SPESSORE DI REGISTRO 3.70 MM	SHIM	CALE D'EPAISSEUR	DISTANZSCHEIBE	SUPLEMENTO
7	001220887	24		SPESSORE DI REGISTRO 3.75 MM	SHIM	CALE D'EPAISSEUR	DISTANZSCHEIBE	SUPLEMENTO
7	001220888	24		SPESSORE DI REGISTRO 3.80 MM	SHIM	CALE D'EPAISSEUR	DISTANZSCHEIBE	SUPLEMENTO
7	001220889	24		SPESSORE DI REGISTRO 3.85 MM	SHIM	CALE D'EPAISSEUR	DISTANZSCHEIBE	SUPLEMENTO
7	001220890	24		SPESSORE DI REGISTRO 3.90 MM	SHIM	CALE D'EPAISSEUR	DISTANZSCHEIBE	SUPLEMENTO
7	001220891	24		SPESSORE DI REGISTRO 3.95 MM	SHIM	CALE D'EPAISSEUR	DISTANZSCHEIBE	SUPLEMENTO
7	001220892	24		SPESSORE DI REGISTRO 4.00 MM	SHIM	CALE D'EPAISSEUR	DISTANZSCHEIBE	SUPLEMENTO
7	001220893	24		SPESSORE DI REGISTRO 4.05 MM	SHIM	CALE D'EPAISSEUR	DISTANZSCHEIBE	SUPLEMENTO
7	001220894	24		SPESSORE DI REGISTRO 4.10 MM	SHIM	CALE D'EPAISSEUR	DISTANZSCHEIBE	SUPLEMENTO
7	001220895	24		SPESSORE DI REGISTRO 4.15 MM	SHIM	CALE D'EPAISSEUR	DISTANZSCHEIBE	SUPLEMENTO
7	001220896	24		SPESSORE DI REGISTRO 4.20 MM	SHIM	CALE D'EPAISSEUR	DISTANZSCHEIBE	SUPLEMENTO
7	001220897	24		SPESSORE DI REGISTRO 4.25 MM	SHIM	CALE D'EPAISSEUR	DISTANZSCHEIBE	SUPLEMENTO
7	001220898	24		SPESSORE DI REGISTRO 4.30 MM	SHIM	CALE D'EPAISSEUR	DISTANZSCHEIBE	SUPLEMENTO
7	001220899	24		SPESSORE DI REGISTRO 4.35 MM	SHIM	CALE D'EPAISSEUR	DISTANZSCHEIBE	SUPLEMENTO
7	001220900	24		SPESSORE DI REGISTRO 4.40 MM	SHIM	CALE D'EPAISSEUR	DISTANZSCHEIBE	SUPLEMENTO
7	001220901	24		SPESSORE DI REGISTRO 4.45 MM	SHIM	CALE D'EPAISSEUR	DISTANZSCHEIBE	SUPLEMENTO

§_ _	PRESENTE ANCHE NEL KIT GUARNIZIONE MOTORE	ALSO INCLUDED IN THE ENGINE GASKET KIT	EST EGALEMENT PRESENTE DANS LE KIT JOINTS DE MOTEUR	AUCH IM KIT MOTORDICHTUNGEN VORHANDEN	INCLUIDO TAMBIÉN EN EL KIT DE GUARNICIONES DEL MOTOR
#_ _	PRESENTE ANCHE NEL KIT GUARNIZIONE MOTORE E NEL KIT GUARNIZIONE COPERCHI	ALSO INCLUDED IN THE ENGINE GASKET KIT AND COVER GASKET KIT	EST EGALEMENT PRESENTE DANS LE KIT JOINTS DE MOTEUR ET DANS LE KIT JOINTS DE COUVERCLES	AUCH IM KIT MOTORDICHTUNGEN UND DECKELDICHTUNGEN	INCLUIDO TAMBIÉN EN EL KIT DE GUARN. DEL MOTOR Y EN EL KIT DE GUARN. PARA TAPAS

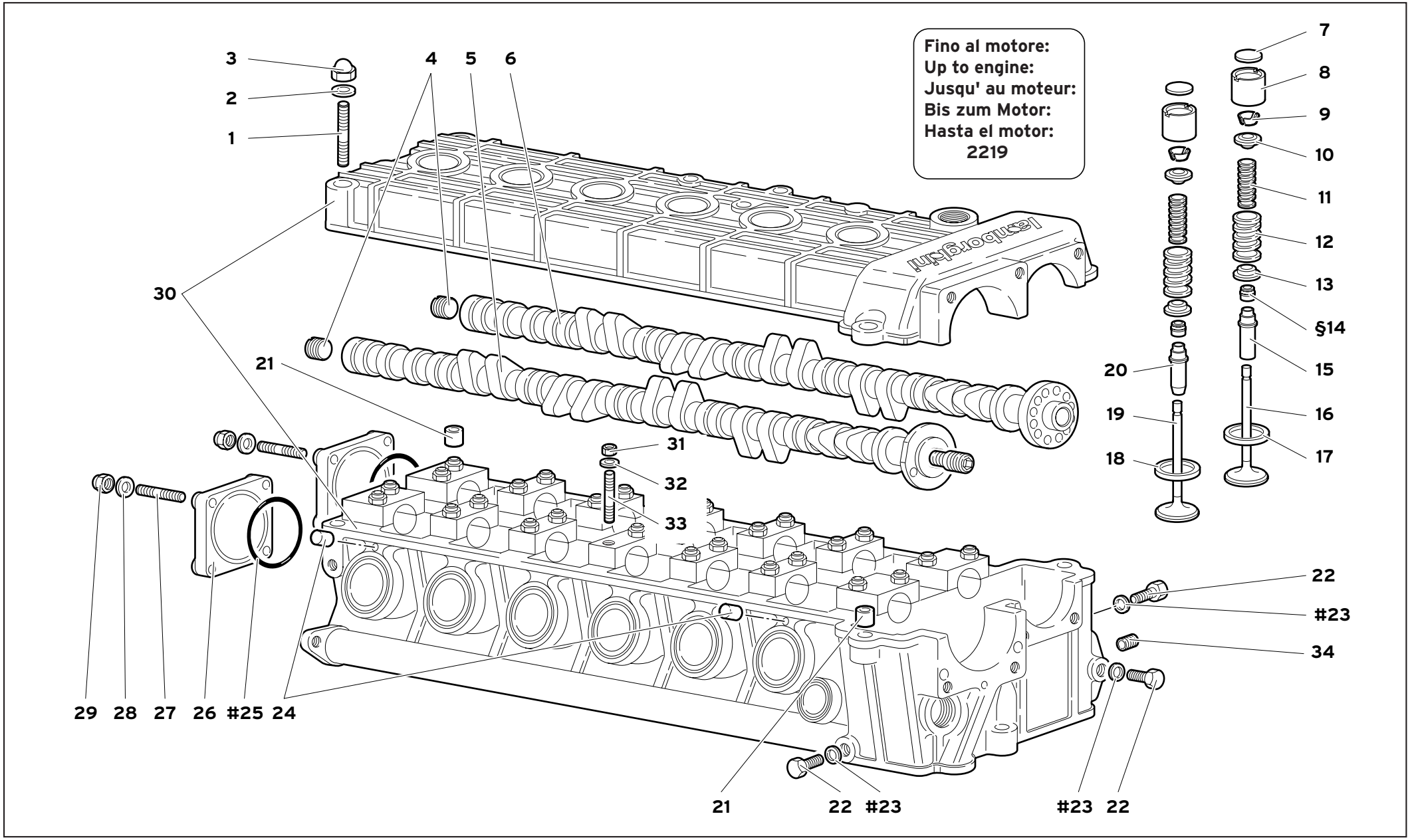

11	MY 99	TESTA SINISTRA LEFT CYLINDER HEAD CULASSE GAUCHE	LINKER COPY CULATA DEL CILINDRO IZQUIERDO	11.02.00	Diablo JV 07/1999

Rif. Ref. Réf. Bez. Ref.	Codice Part number Numero des pièces Teilnummer Codigo	Q.tà Q.ty Q.té Stk. C.dad	Versione Version Version Version Versión	DESCRIZIONE	DESCRIPTION	DESCRIPTION	BESCHREIBUNG	DESCRIPCION
7	001220902	24		SPESSORE DI REGISTRO 4.50 MM	SHIM	CALE D'EPAISSEUR	DISTANZSCHEIBE	SUPLEMENTO
7	001220903	24		SPESSORE DI REGISTRO 4.55 MM	SHIM	CALE D'EPAISSEUR	DISTANZSCHEIBE	SUPLEMENTO
7	001220904	24		SPESSORE DI REGISTRO 4.60 MM	SHIM	CALE D'EPAISSEUR	DISTANZSCHEIBE	SUPLEMENTO
7	001220905	24		SPESSORE DI REGISTRO 4.65 MM	SHIM	CALE D'EPAISSEUR	DISTANZSCHEIBE	SUPLEMENTO
7	001220906	24		SPESSORE DI REGISTRO 4.70 MM	SHIM	CALE D'EPAISSEUR	DISTANZSCHEIBE	SUPLEMENTO
8	001220844	24		PUNTERIA	TAPPET	POUSSOIR	STOESSEL	EMPUJADOR
9	001235955	48		SEMICONO PUNTERIE	TAPPET LOCK CONE	DEMI-CONE	KEGELSTUECK	CHAVETA CONICA
10	001220992	24		PIATTELLO PUNTERIA SUPERIORE	TAPPET PLATE	PASTILLE DE	DISTANZSCHEIBE	PLATILLO DE EMPU.
11	001223097	24		MOLLA INTERNA	SPRING	RESSORT	FEDER	RESORTE
12	001220988	24		MOLLA ESTERNA	SPRING	RESSORT	FEDER	RESORTE
13	001220993	24		PIATTELLO PUNTERIA INFERIORE	TAPPET PLATE	PASTILLE DE	DISTANZSCHEIBE	PLATILLO DE EMPU.
§14	001220840	24		ANELLO TENUTA	SEAL	JOINT D'ETANCHEITE	DICHTRING	JUNTA HERMETICA
15	001238320	12		GUIDA VALVOLA SCARICO	VALVE GUIDE	GUIDE-SOUPAPE	VENTILFUEHRUNG	GUIA DE VALVULA
16	001237440	12		VALVOLA SCARICO	EXHAUST VALVE	SOUPAPE D'ECHAPPE.	AUSLASSVENTIL	VALVULA DE ESCAPE
17	001234791	12		SEDE VALVOLA SCARICO	VALVE SEAT	SIEGE DE SOUPAPE	VENTILSITZ	ASIENTO DE VALVU.
18	001234790	12		SEDE VALVOLA ASPIRAZIONE	VALVE SEAT	SIEGE DE SOUPAPE	VENTILSITZ	ASIENTO DE VALVU.
19	001237439	12		VALVOLA ASPIRAZIONE	VALVE	SOUPAPE	VENTIL	VALVULA
20	001238321	12		GUIDA VALVOLA ASPIRAZIONE	VALVE GUIDE	GUIDE-SOUPAPE	VENTILFUEHRUNG	GUIA DE VALVULA
21	008800604	2		GRANO	DOWEL	ERGOT	PASSTIFT	PITON
22	008100631	3		VITE	SCREW	VIS	SCHRAUBE	TORNILLO
#23	008400609	3		RONDELLA	WASHER	RONDELLE	SCHEIBE	ARANDELA
24	001122089	2		GRANO	DOWEL	ERGOT	PASSTIFT	PITON
#25	008606205	2		ANELLO TENUTA	SEAL	JOINT D'ETANCHEITE	DICHTRING	JUNTA HERMETICA
26	001114502	2		COPERCHIO	COVER	COUVERCLE	DECKEL	TAPA
27	008300601	8		PRIGIONIERO	STUD	GOUJON	STIFTSCHRAUBE	ESPARRAGO
28	008400620	8		RONDELLA	WASHER	RONDELLE	SCHEIBE	ARANDELA
29	008200605	8		DADO	NUT	ECROU	MUTTER	TUERCA
30	460132001	1		TESTA CILINDRI SX	CYLINDER HEAD	CULASSE	ZYLINDERKOPF	CULATA
31	008200604	28		DADO	NUT	ECROU	MUTTER	TUERCA
32	008410602	28		RONDELLA	WASHER	RONDELLE	SCHEIBE	ARANDELA
33	008300666	28		PRIGIONIERO	STUD	GOUJON	STIFTSCHRAUBE	ESPARRAGO
34	008840802	12		HELI-COIL	HELI-COIL	HELI-COIL	HELI-COIL	HELI-COIL

§_ _	PRESENTE ANCHE NEL KIT GUARNIZIONE MOTORE	ALSO INCLUDED IN THE ENGINE GASKET KIT	EST EGALEMENT PRESENTE DANS LE KIT JOINTS DE MOTEUR	AUCH IM KIT MOTORDICHTUNGEN VORHANDEN	INCLUIDO TAMBIÉN EN EL KIT DE GUARNICIONES DEL MOTOR
#_ _	PRESENTE ANCHE NEL KIT GUARNIZIONE MOTORE E NEL KIT GUARNIZIONE COPERCHI	ALSO INCLUDED IN THE ENGINE GASKET KIT AND COVER GASKET KIT	EST EGALEMENT PRESENTE DANS LE KIT JOINTS DE MOTEUR ET DANS LE KIT JOINTS DE COUVERCLES	AUCH IM KIT MOTORDICHTUNGEN UND DECKELDICHTUNGEN	INCLUIDO TAMBIÉN EN EL KIT DE GUARN. DEL MOTOR Y EN EL KIT DE GUARN. PARA TAPAS

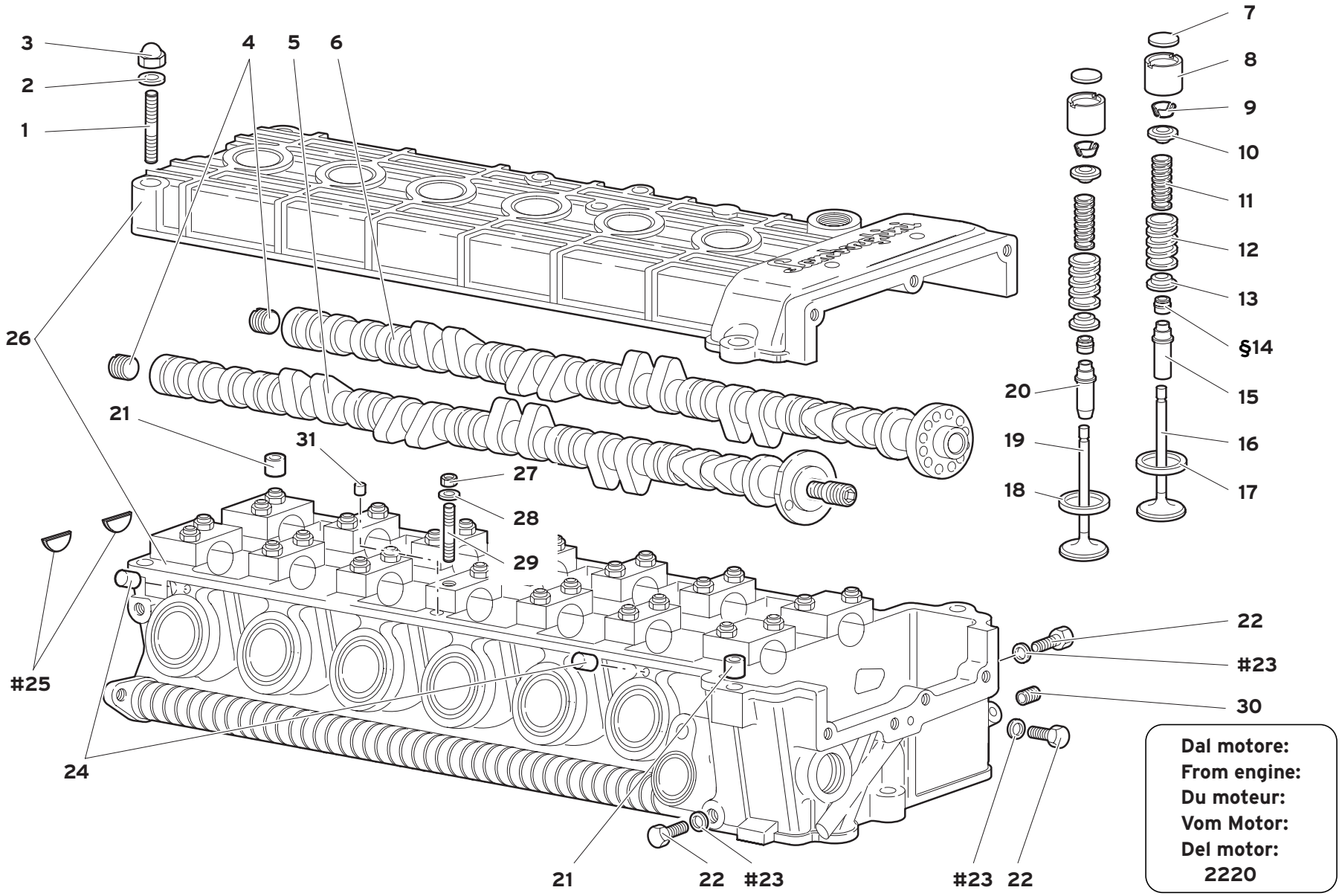

11	MY 99	TESTA SINISTRA LEFT CYLINDER HEAD CULASSE GAUCHE	LINKER COPY CULATA DEL CILINDRO IZQUIERDO	11.02.01	Diablo IV 07/1999

Rif. Ref. Réf. Bez. Ref.	Codice Part number Numero des pièces Teilnummer Codigo	Q.tà Q.ty Q.té Stk. C.dad	Versione Version Version Version Versión	DESCRIZIONE	DESCRIPTION	DESCRIPTION	BESCHREIBUNG	DESCRIPCION
1	008300649	1		PRIGIONIERO	STUD	GOUJON	STIFTSCHRAUBE	ESPARRAGO
2	008410602	1		RONDELLA	WASHER	RONDELLE	SCHEIBE	ARANDELA
3	008200605	1		DADO	NUT	ECROU	MUTTER	TUERCA
4	008931409	2		TAPPO	PLUG	BOUCHON	STOPFEN	TAPON
5	0012001311	1		ASSE A CAMME ASP. TESTA SX	CAMSHAFT	ARBRE A CAMES	EXZENTERWELLE	ARBOL DE LEVAS
6	001232711	1		ASSE A CAMME SCARICO TESTA SX	CAMSHAFT	ARBRE A CAMES	EXZENTERWELLE	ARBOL DE LEVAS
7	001220877	24		SPESSORE DI REGISTRO 3.25 MM	SHIM	CALE D'EPAISSEUR	DISTANZSCHEIBE	SUPLEMENTO
7	001220878	24		SPESSORE DI REGISTRO 3.30 MM	SHIM	CALE D'EPAISSEUR	DISTANZSCHEIBE	SUPLEMENTO
7	001220879	24		SPESSORE DI REGISTRO 3.35 MM	SHIM	CALE D'EPAISSEUR	DISTANZSCHEIBE	SUPLEMENTO
7	001220880	24		SPESSORE DI REGISTRO 3.40 MM	SHIM	CALE D'EPAISSEUR	DISTANZSCHEIBE	SUPLEMENTO
7	001220881	24		SPESSORE DI REGISTRO 3.45 MM	SHIM	CALE D'EPAISSEUR	DISTANZSCHEIBE	SUPLEMENTO
7	001220882	24		SPESSORE DI REGISTRO 3.50 MM	SHIM	CALE D'EPAISSEUR	DISTANZSCHEIBE	SUPLEMENTO
7	001220883	24		SPESSORE DI REGISTRO 3.55 MM	SHIM	CALE D'EPAISSEUR	DISTANZSCHEIBE	SUPLEMENTO
7	001220884	24		SPESSORE DI REGISTRO 3.60 MM	SHIM	CALE D'EPAISSEUR	DISTANZSCHEIBE	SUPLEMENTO
7	001220885	24		SPESSORE DI REGISTRO 3.65 MM	SHIM	CALE D'EPAISSEUR	DISTANZSCHEIBE	SUPLEMENTO
7	001220886	24		SPESSORE DI REGISTRO 3.70 MM	SHIM	CALE D'EPAISSEUR	DISTANZSCHEIBE	SUPLEMENTO
7	001220887	24		SPESSORE DI REGISTRO 3.75 MM	SHIM	CALE D'EPAISSEUR	DISTANZSCHEIBE	SUPLEMENTO
7	001220888	24		SPESSORE DI REGISTRO 3.80 MM	SHIM	CALE D'EPAISSEUR	DISTANZSCHEIBE	SUPLEMENTO
7	001220889	24		SPESSORE DI REGISTRO 3.85 MM	SHIM	CALE D'EPAISSEUR	DISTANZSCHEIBE	SUPLEMENTO
7	001220890	24		SPESSORE DI REGISTRO 3.90 MM	SHIM	CALE D'EPAISSEUR	DISTANZSCHEIBE	SUPLEMENTO
7	001220891	24		SPESSORE DI REGISTRO 3.95 MM	SHIM	CALE D'EPAISSEUR	DISTANZSCHEIBE	SUPLEMENTO
7	001220892	24		SPESSORE DI REGISTRO 4.00 MM	SHIM	CALE D'EPAISSEUR	DISTANZSCHEIBE	SUPLEMENTO
7	001220893	24		SPESSORE DI REGISTRO 4.05 MM	SHIM	CALE D'EPAISSEUR	DISTANZSCHEIBE	SUPLEMENTO
7	001220894	24		SPESSORE DI REGISTRO 4.10 MM	SHIM	CALE D'EPAISSEUR	DISTANZSCHEIBE	SUPLEMENTO
7	001220895	24		SPESSORE DI REGISTRO 4.15 MM	SHIM	CALE D'EPAISSEUR	DISTANZSCHEIBE	SUPLEMENTO
7	001220896	24		SPESSORE DI REGISTRO 4.20 MM	SHIM	CALE D'EPAISSEUR	DISTANZSCHEIBE	SUPLEMENTO
7	001220897	24		SPESSORE DI REGISTRO 4.25 MM	SHIM	CALE D'EPAISSEUR	DISTANZSCHEIBE	SUPLEMENTO
7	001220898	24		SPESSORE DI REGISTRO 4.30 MM	SHIM	CALE D'EPAISSEUR	DISTANZSCHEIBE	SUPLEMENTO
7	001220899	24		SPESSORE DI REGISTRO 4.35 MM	SHIM	CALE D'EPAISSEUR	DISTANZSCHEIBE	SUPLEMENTO
7	001220900	24		SPESSORE DI REGISTRO 4.40 MM	SHIM	CALE D'EPAISSEUR	DISTANZSCHEIBE	SUPLEMENTO

§_ _	PRESENTE ANCHE NEL KIT GUARNIZIONE MOTORE	ALSO INCLUDED IN THE ENGINE GASKET KIT	EST EGALEMENT PRESENTE DANS LE KIT JOINTS DE MOTEUR	AUCH IM KIT MOTORDICHTUNGEN VORHANDEN	INCLUIDO TAMBIÉN EN EL KIT DE GUARNICIONES DEL MOTOR
#_ _	PRESENTE ANCHE NEL KIT GUARNIZIONE MOTORE E NEL KIT GUARNIZIONE COPERCHI	ALSO INCLUDED IN THE ENGINE GASKET KIT AND COVER GASKET KIT	EST EGALEMENT PRESENTE DANS LE KIT JOINTS DE MOTEUR ET DANS LE KIT JOINTS DE COUVERCLES	AUCH IM KIT MOTORDICHTUNGEN UND DECKELDICHTUNGEN	INCLUIDO TAMBIÉN EN EL KIT DE GUARN. DEL MOTOR Y EN EL KIT DE GUARN. PARA TAPAS

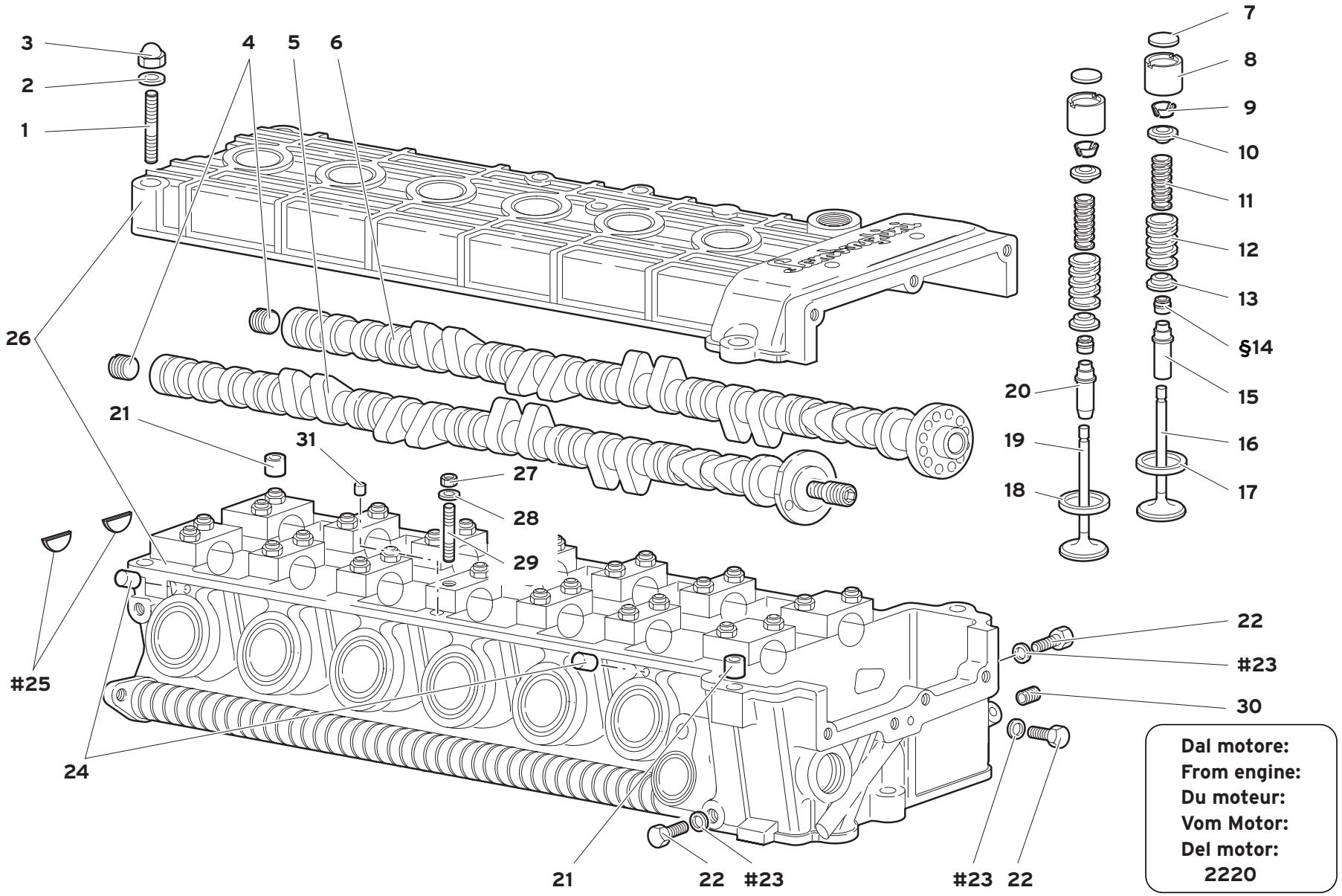

11	MY 99	TESTA SINISTRA LEFT CYLINDER HEAD CULASSE GAUCHE	LINKER COPY CULATA DEL CILINDRO IZQUIERDO	11.02.01	Diablo IV 07/1999

Rif. Ref. Réf. Bez. Ref.	Codice Part number Numero des pièces Teilnummer Codigo	Q.tà Q.ty Q.té Stk. C.dad	Versione Version Version Version Versión	DESCRIZIONE	DESCRIPTION	DESCRIPTION	BESCHREIBUNG	DESCRIPCION
7	001220901	24		SPESSORE DI REGISTRO 4.45 MM	SHIM	CALE D'EPAISSEUR	DISTANZSCHEIBE	SUPLEMENTO
7	001220902	24		SPESSORE DI REGISTRO 4.50 MM	SHIM	CALE D'EPAISSEUR	DISTANZSCHEIBE	SUPLEMENTO
7	001220903	24		SPESSORE DI REGISTRO 4.55 MM	SHIM	CALE D'EPAISSEUR	DISTANZSCHEIBE	SUPLEMENTO
7	001220904	24		SPESSORE DI REGISTRO 4.60 MM	SHIM	CALE D'EPAISSEUR	DISTANZSCHEIBE	SUPLEMENTO
7	001220905	24		SPESSORE DI REGISTRO 4.65 MM	SHIM	CALE D'EPAISSEUR	DISTANZSCHEIBE	SUPLEMENTO
7	001220906	24		SPESSORE DI REGISTRO 4.70 MM	SHIM	CALE D'EPAISSEUR	DISTANZSCHEIBE	SUPLEMENTO
8	001220844	24		PUNTERIA	TAPPET	POUSSOIR	STOESSEL	EMPUJADOR
9	001235955	48		SEMICONO PUNTERIE	TAPPET LOCK CONE	DEMI-CONE	KEGELSTUECK	CHAVETA CONICA
10	001220992	24		PIATTELLO PUNTERIA SUPERIORE	TAPPET PLATE	PASTILLE DE	DISTANZSCHEIBE	PLATILLO DE EMPU.
11	001223097	24		MOLLA INTERNA	SPRING	RESSORT	FEDER	RESORTE
12	001220988	24		MOLLA ESTERNA	SPRING	RESSORT	FEDER	RESORTE
13	001220993	24		PIATTELLO PUNTERIA INFERIORE	TAPPET PLATE	PASTILLE DE	DISTANZSCHEIBE	PLATILLO DE EMPU.
§14	001220840	24		ANELLO TENUTA	SEAL	JOINT D'ETANCHEITE	DICHTRING	JUNTA HERMETICA
15	001238320	12		GUIDA VALVOLA SCARICO	VALVE GUIDE	GUIDE-SOUPAPE	VENTILFUEHRUNG	GUIA DE VALVULA
16	001237440	12		VALVOLA SCARICO	EXHAUST VALVE	SOUPAPE D'ECHAPPE.	AUSLASSVENTIL	VALVULA DE ESCAPE
17	001234791	12		SEDE VALVOLA SCARICO	VALVE SEAT	SIEGE DE SOUPAPE	VENTILSITZ	ASIENTO DE VALVU.
18	001234790	12		SEDE VALVOLA ASPIRAZIONE	VALVE SEAT	SIEGE DE SOUPAPE	VENTILSITZ	ASIENTO DE VALVU.
19	001237439	12		VALVOLA ASPIRAZIONE	VALVE	SOUPAPE	VENTIL	VALVULA
20	001238321	12		GUIDA VALVOLA ASPIRAZIONE	VALVE GUIDE	GUIDE-SOUPAPE	VENTILFUEHRUNG	GUIA DE VALVULA
21	008800604	2		BOCCOLA	BUSHING	DOUILLE	BUECHSE	CASQUILLO
22	008100631	3		VITE	SCREW	VIS	SCHRAUBE	TORNILLO
#23	008400609	3		RONDELLA	WASHER	RONDELLE	SCHEIBE	ARANDELA
24	001122089	2		GRANO	DOWEL	ERGOT	PASSTIFT	PITON
#25	0011003411	2		COPERCHIO	COVER	COUVERCLE	DECKEL	TAPA
26	460132007	1		TESTA CILINDRI SX	CYLINDER HEAD	CULASSE	ZYLINDERKOPF	CULATA
27	008200604	28		DADO	NUT	ECROU	MUTTER	TUERCA
28	008410602	28		RONDELLA	WASHER	RONDELLE	SCHEIBE	ARANDELA
29	008300666	28		PRIGIONIERO	STUD	GOUJON	STIFTSCHRAUBE	ESPARRAGO
30	008840802	12		HELI-COIL	HELI-COIL	HELI-COIL	HELI-COIL	HELI-COIL
31	008850302	2		GRANO	DOWEL	ERGOT	PASSTIFT	PITON

§_ _	PRESENTE ANCHE NEL KIT GUARNIZIONE MOTORE	ALSO INCLUDED IN THE ENGINE GASKET KIT	EST EGALEMENT PRESENTE DANS LE KIT JOINTS DE MOTEUR	AUCH IM KIT MOTORDICHTUNGEN VORHANDEN	INCLUIDO TAMBIÉN EN EL KIT DE GUARNICIONES DEL MOTOR
#_ _	PRESENTE ANCHE NEL KIT GUARNIZIONE MOTORE E NEL KIT GUARNIZIONE COPERCHI	ALSO INCLUDED IN THE ENGINE GASKET KIT AND COVER GASKET KIT	EST EGALEMENT PRESENTE DANS LE KIT JOINTS DE MOTEUR ET DANS LE KIT JOINTS DE COUVERCLES	AUCH IM KIT MOTORDICHTUNGEN UND DECKELDICHTUNGEN	INCLUIDO TAMBIÉN EN EL KIT DE GUARN. DEL MOTOR Y EN EL KIT DE GUARN. PARA TAPAS

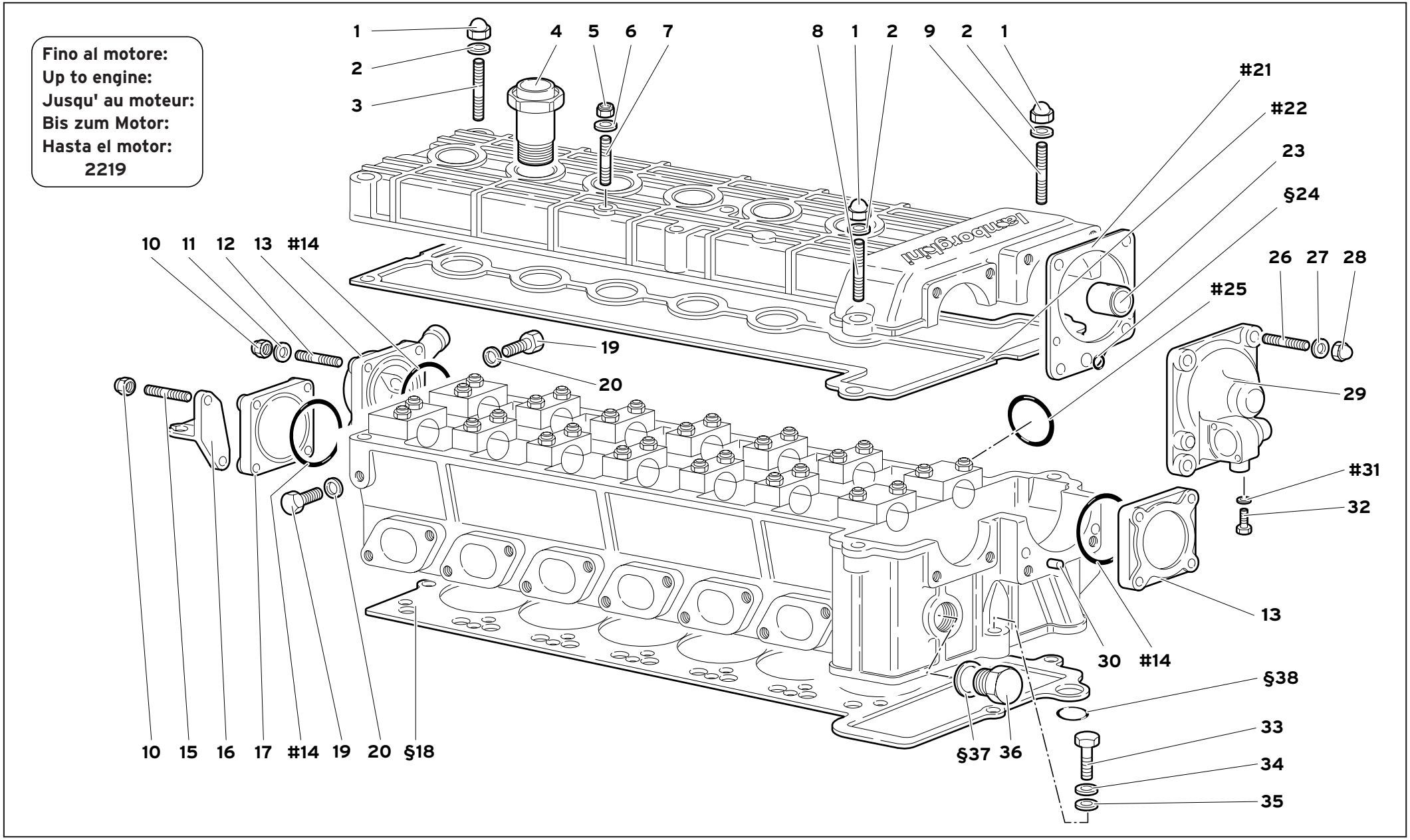

11	MY 99	ACCESSORI TESTA DESTRA ACCESSORIES FOR RIGHT CYLINDER HEAD ZUBEHÖR RECHTER KOPF ACCESSOIRES CULASSE DROITE ACCESORIOS CULATA CIL. DERECHO	11.03.00	Diablo JV 07/1999

Rif. Ref. Réf. Bez. Ref.	Codice Part number Numero des pièces Teilnummer Codigo	Q.tà Q.ty Q.té Stk. C.dad	Versione Version Version Version Versión	DESCRIZIONE	DESCRIPTION	DESCRIPTION	BESCHREIBUNG	DESCRIPCION
1	008200605	3		DADO	NUT	ECROU	MUTTER	TUERCA
2	008400606	3		RONDELLA	WASHER	RONDELLE	SCHEIBE	ARANDELA
3	008300649	1		PRIGIONIERO	STUD	GOUJON	STIFTSCHRAUBE	ESPARRAGO
4	001134281	6		BOCCHETTONE	UNION	VIS-RACCORD	HOHLSCHRAUBE	BOQUILLA
5	008200606	1		DADO	NUT	ECROU	MUTTER	TUERCA
6	008400606	1		RONDELLA	WASHER	RONDELLE	SCHEIBE	ARANDELA
7	008300613	1		PRIGIONIERO	STUD	GOUJON	STIFTSCHRAUBE	ESPARRAGO
8	008300651	1		PRIGIONIERO	STUD	GOUJON	STIFTSCHRAUBE	ESPARRAGO
9	008300637	1		PRIGIONIERO	STUD	GOUJON	STIFTSCHRAUBE	ESPARRAGO
10	008200605	8		DADO	NUT	ECROU	MUTTER	TUERCA
11	008410602	6		RONDELLA	WASHER	RONDELLE	SCHEIBE	ARANDELA
12	008300601	6		PRIGIONIERO	STUD	GOUJON	STIFTSCHRAUBE	ESPARRAGO
13	001133383	1		COPERCHIO - SFIATO	VENT PIPE - COVER	COUVERCLE	DECKEL	TAPA
#14	008606205	3		ANELLO TENUTA	SEAL	JOINT D'ETANCHEITE	DICHTRING	JUNTA HERMETICA
15	008300615	2		PRIGIONIERO	STUD	GOUJON	STIFTSCHRAUBE	ESPARRAGO
16	001131708	1		FERMAGUAINA	SUPPORT	SUPPORT	LAGER	SOPORTE
17	001114502	2		COPERCHIO	COVER	COUVERCLE	DECKEL	TAPA
§18	0011000987	1		GUARNIZIONE	GASKET	GUARNITURE	DICHTUNG	GUARNIZIONE
19	008100839	2		VITE	SCREW	VIS	SCHRAUBE	TORNILLO
20	008400818	2		RONDELLA	WASHER	RONDELLE	SCHEIBE	ARANDELA
#21	0011001010	1		GUARNIZIONE	GASKET	GUARNITURE	DICHTUNG	GUARNIZIONE
#22	0011001011	1		GUARNIZIONE	GASKET	GUARNITURE	DICHTUNG	GUARNIZIONE
23	0011000038	1		BOCCOLA	BUSHING	DOUILLE	BUECHSE	CASQUILLO
§24	008600905	1		ANELLO TENUTA	SEAL	JOINT D'ETANCHEITE	DICHTRING	JUNTA HERMETICA
#25	008604703	6		ANELLO TENUTA	SEAL	JOINT D'ETANCHEITE	DICHTRING	JUNTA HERMETICA
26	008300809	4		PRIGIONIERO	STUD	GOUJON	STIFTSCHRAUBE	ESPARRAGO
27	008410810	4		RONDELLA	WASHER	RONDELLE	SCHEIBE	ARANDELA
28	008200816	4		DADO	NUT	ECROU	MUTTER	TUERCA
29	0011001006	1		COPERCHIO	COVER	COUVERCLE	DECKEL	TAPA

§_ _	PRESENTE ANCHE NEL KIT GUARNIZIONE MOTORE	ALSO INCLUDED IN THE ENGINE GASKET KIT	EST EGALEMENT PRESENTE DANS LE KIT JOINTS DE MOTEUR	AUCH IM KIT MOTORDICHTUNGEN VORHANDEN	INCLUIDO TAMBIÉN EN EL KIT DE GUARNICIONES DEL MOTOR
#_ _	PRESENTE ANCHE NEL KIT GUARNIZIONE MOTORE E NEL KIT GUARNIZIONE COPERCHI	ALSO INCLUDED IN THE ENGINE GASKET KIT AND COVER GASKET KIT	EST EGALEMENT PRESENTE DANS LE KIT JOINTS DE MOTEUR ET DANS LE KIT JOINTS DE COUVERCLES	AUCH IM KIT MOTORDICHTUNGEN UND DECKELDICHTUNGEN	INCLUIDO TAMBIÉN EN EL KIT DE GUARN. DEL MOTOR Y EN EL KIT DE GUARN. PARA TAPAS

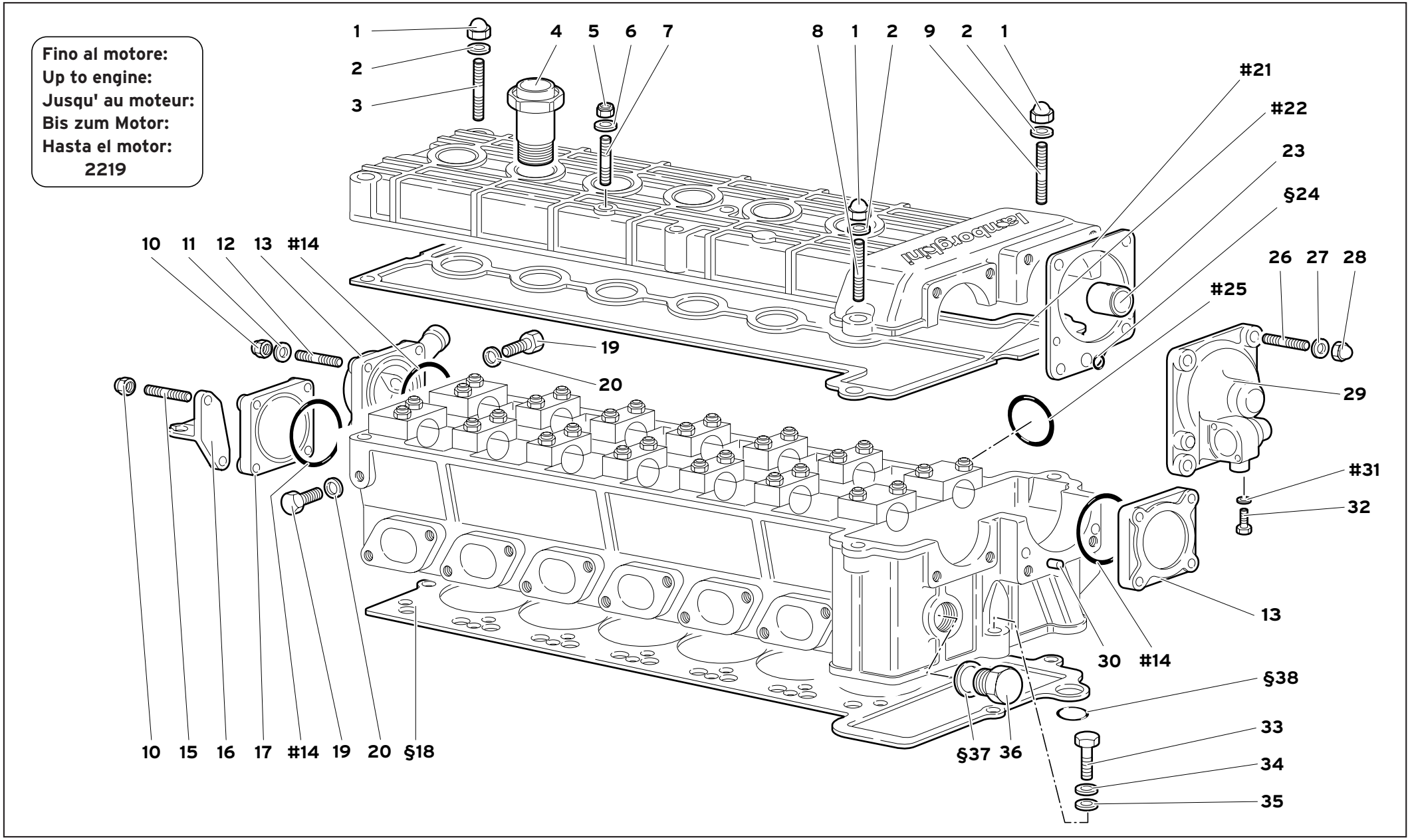

11	MY 99	ACCESSORI TESTA DESTRA ACCESSORIES FOR RIGHT CYLINDER HEAD ZUBEHÖR RECHTER KOPF ACCESSOIRES CULASSE DROITE ACCESORIOS CULATA CIL. DERECHO	11.03.00	Diablo JV 07/1999

Rif. Ref. Réf. Bez. Ref.	Codice Part number Numero des pièces Teilnummer Codigo	Q.tà Q.ty Q.té Stk. C.dad	Versione Version Version Version Versión	DESCRIZIONE	DESCRIPTION	DESCRIPTION	BESCHREIBUNG	DESCRIPCION
30	008850616	2		GRANO	DOWEL	ERGOT	PASSTIFT	PITON
#31	008400609	1		RONDELLA	WASHER	RONDELLE	SCHEIBE	ARANDELA
32	008100631	1		VITE	SCREW	VIS	SCHRAUBE	TORNILLO
33	008100807	1		VITE	SCREW	VIS	SCHRAUBE	TORNILLO
34	008410806	1		RONDELLA	WASHER	RONDELLE	SCHEIBE	ARANDELA
35	008400806	1		RONDELLA	WASHER	RONDELLE	SCHEIBE	ARANDELA
36	008932601	1		TAPPO	PLUG	BOUCHON	STOPFEN	TAPON
§37	008402609	1		RONDELLA	WASHER	RONDELLE	SCHEIBE	ARANDELA
§38	008601203	1		ANELLO TENUTA	SEAL	JOINT D'ETANCHEITE	DICHTRING	JUNTA HERMETICA

§_ _	PRESENTE ANCHE NEL KIT GUARNIZIONE MOTORE	ALSO INCLUDED IN THE ENGINE GASKET KIT	EST EGALEMENT PRESENTE DANS LE KIT JOINTS DE MOTEUR	AUCH IM KIT MOTORDICHTUNGEN VORHANDEN	INCLUIDO TAMBIÉN EN EL KIT DE GUARNICIONES DEL MOTOR
#_ _	PRESENTE ANCHE NEL KIT GUARNIZIONE MOTORE E NEL KIT GUARNIZIONE COPERCHI	ALSO INCLUDED IN THE ENGINE GASKET KIT AND COVER GASKET KIT	EST EGALEMENT PRESENTE DANS LE KIT JOINTS DE MOTEUR ET DANS LE KIT JOINTS DE COUVERCLES	AUCH IM KIT MOTORDICHTUNGEN UND DECKELDICHTUNGEN	INCLUIDO TAMBIÉN EN EL KIT DE GUARN. DEL MOTOR Y EN EL KIT DE GUARN. PARA TAPAS

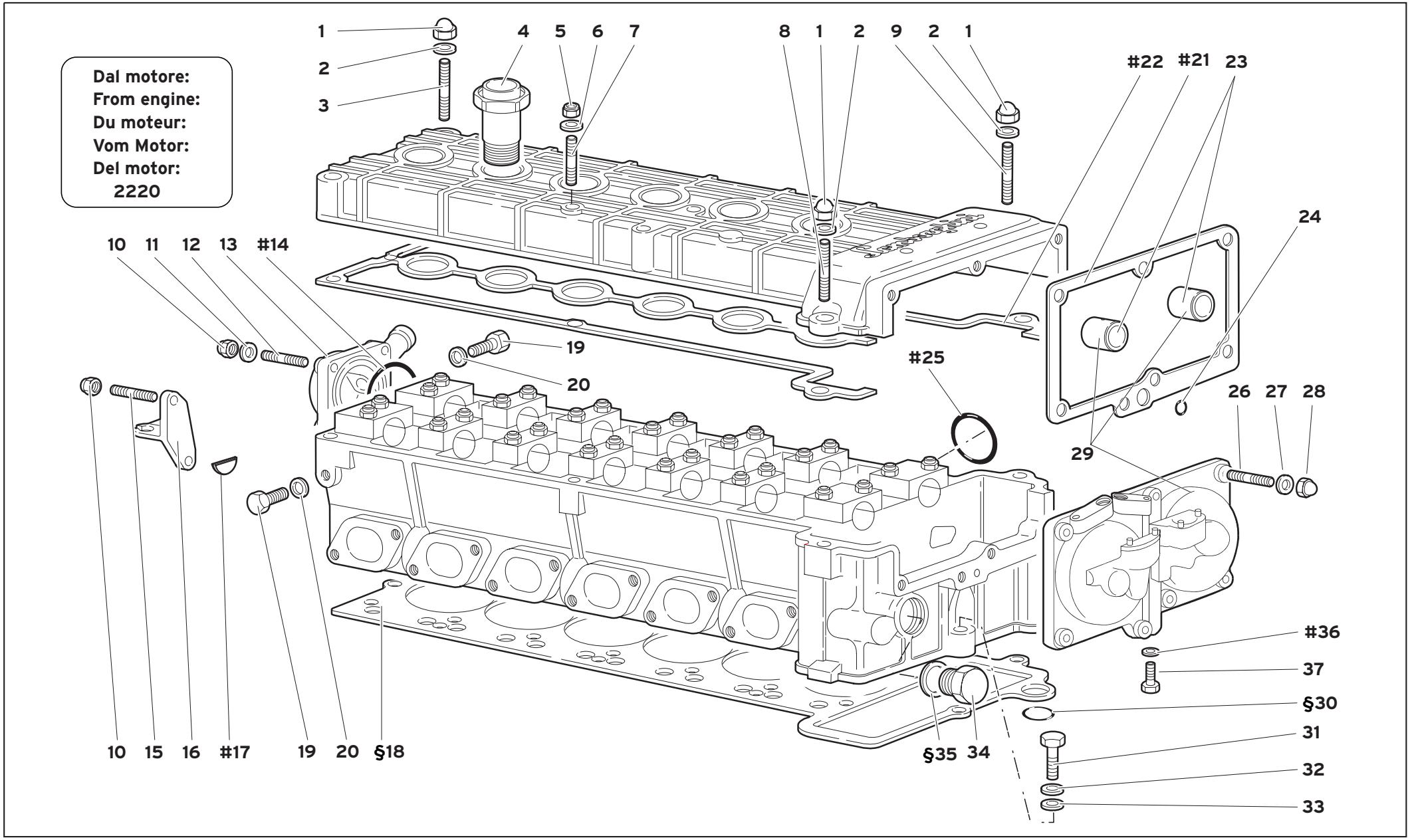

11	MY 99	ACCESSORI TESTA DESTRA ACCESSORIES FOR RIGHT CYLINDER HEAD ACCESSOIRES CULASSE DROITE ZUBEHÖR RECHTER KOPF ACCESORIOS CULATA CIL. DERECHO	11.03.02	Diablo JV 02/2000

Rif. Ref. Réf. Bez. Ref.	Codice Part number Numero des pièces Teilnummer Codigo	Q.tà Q.ty Q.té Stk. C.dad	Versione Version Version Version Versión	DESCRIZIONE	DESCRIPTION	DESCRIPTION	BESCHREIBUNG	DESCRIPCION
1	008200605	3		DADO	NUT	ECROU	MUTTER	TUERCA
2	008400606	3		RONDELLA	WASHER	RONDELLE	SCHEIBE	ARANDELA
3	008300649	1		PRIGIONIERO	STUD	GOUJON	STIFTSCHRAUBE	ESPARRAGO
4	001134281	6		BOCCHETTONE	UNION	VIS-RACCORD	HOHLSCHRAUBE	BOQUILLA
5	008200606	1		DADO	NUT	ECROU	MUTTER	TUERCA
6	008400606	1		RONDELLA	WASHER	RONDELLE	SCHEIBE	ARANDELA
7	008300613	1		PRIGIONIERO	STUD	GOUJON	STIFTSCHRAUBE	ESPARRAGO
8	008300651	1		PRIGIONIERO	STUD	GOUJON	STIFTSCHRAUBE	ESPARRAGO
9	008300637	1		PRIGIONIERO	STUD	GOUJON	STIFTSCHRAUBE	ESPARRAGO
10	008200605	8		DADO	NUT	ECROU	MUTTER	TUERCA
11	008410602	6		RONDELLA	WASHER	RONDELLE	SCHEIBE	ARANDELA
12	008300601	4		PRIGIONIERO	STUD	GOUJON	STIFTSCHRAUBE	ESPARRAGO
13	001133383	1		COPERCHIO - SFIATO	VENT PIPE - COVER	COUVERCLE	DECKEL	TAPA
#14	008606205	1		ANELLO TENUTA	SEAL	JOINT D'ETANCHEITE	DICHTRING	JUNTA HERMETICA
15	008300613	2		PRIGIONIERO	STUD	GOUJON	STIFTSCHRAUBE	ESPARRAGO
16	0011003953	1		FERMAGUAINA	SUPPORT	SUPPORT	LAGER	SOPORTE
#17	0011003411	1		COPERCHIO	COVER	COUVERCLE	DECKEL	TAPA
§18	0011000987	1		GUARNIZIONE	GASKET	GUARNITURE	DICHTUNG	GUARNIZIONE
19	008100839	3		VITE	SCREW	VIS	SCHRAUBE	TORNILLO
20	008400818	3		RONDELLA	WASHER	RONDELLE	SCHEIBE	ARANDELA
#21	0011003889	1		GUARNIZIONE	GASKET	GUARNITURE	DICHTUNG	GUARNIZIONE
#22	0011004920	1		GUARNIZIONE	GASKET	GUARNITURE	DICHTUNG	GUARNIZIONE
23	0011000038	2		BOCCOLA	BUSHING	DOUILLE	BUECHSE	CASQUILLO
24	008600905	1		ANELLO TENUTA	SEAL	JOINT D'ETANCHEITE	DICHTRING	JUNTA HERMETICA
#25	008604703	6		ANELLO TENUTA	SEAL	JOINT D'ETANCHEITE	DICHTRING	JUNTA HERMETICA
26	008300809	7		PRIGIONIERO	STUD	GOUJON	STIFTSCHRAUBE	ESPARRAGO
27	008410810	7		RONDELLA	WASHER	RONDELLE	SCHEIBE	ARANDELA
28	008200816	7		DADO	NUT	ECROU	MUTTER	TUERCA
29	0011006398	1		COPERCHIO COMPLETO	COVER	COUVERCLE	DECKEL	TAPA

§_ _	PRESENTE ANCHE NEL KIT GUARNIZIONE MOTORE	ALSO INCLUDED IN THE ENGINE GASKET KIT	EST EGALEMENT PRESENTE DANS LE KIT JOINTS DE MOTEUR	AUCH IM KIT MOTORDICHTUNGEN VORHANDEN	INCLUIDO TAMBIÉN EN EL KIT DE GUARNICIONES DEL MOTOR
#_ _	PRESENTE ANCHE NEL KIT GUARNIZIONE MOTORE E NEL KIT GUARNIZIONE COPERCHI	ALSO INCLUDED IN THE ENGINE GASKET KIT AND COVER GASKET KIT	EST EGALEMENT PRESENTE DANS LE KIT JOINTS DE MOTEUR ET DANS LE KIT JOINTS DE COUVERCLES	AUCH IM KIT MOTORDICHTUNGEN UND DECKELDICHTUNGEN	INCLUIDO TAMBIÉN EN EL KIT DE GUARN. DEL MOTOR Y EN EL KIT DE GUARN. PARA TAPAS

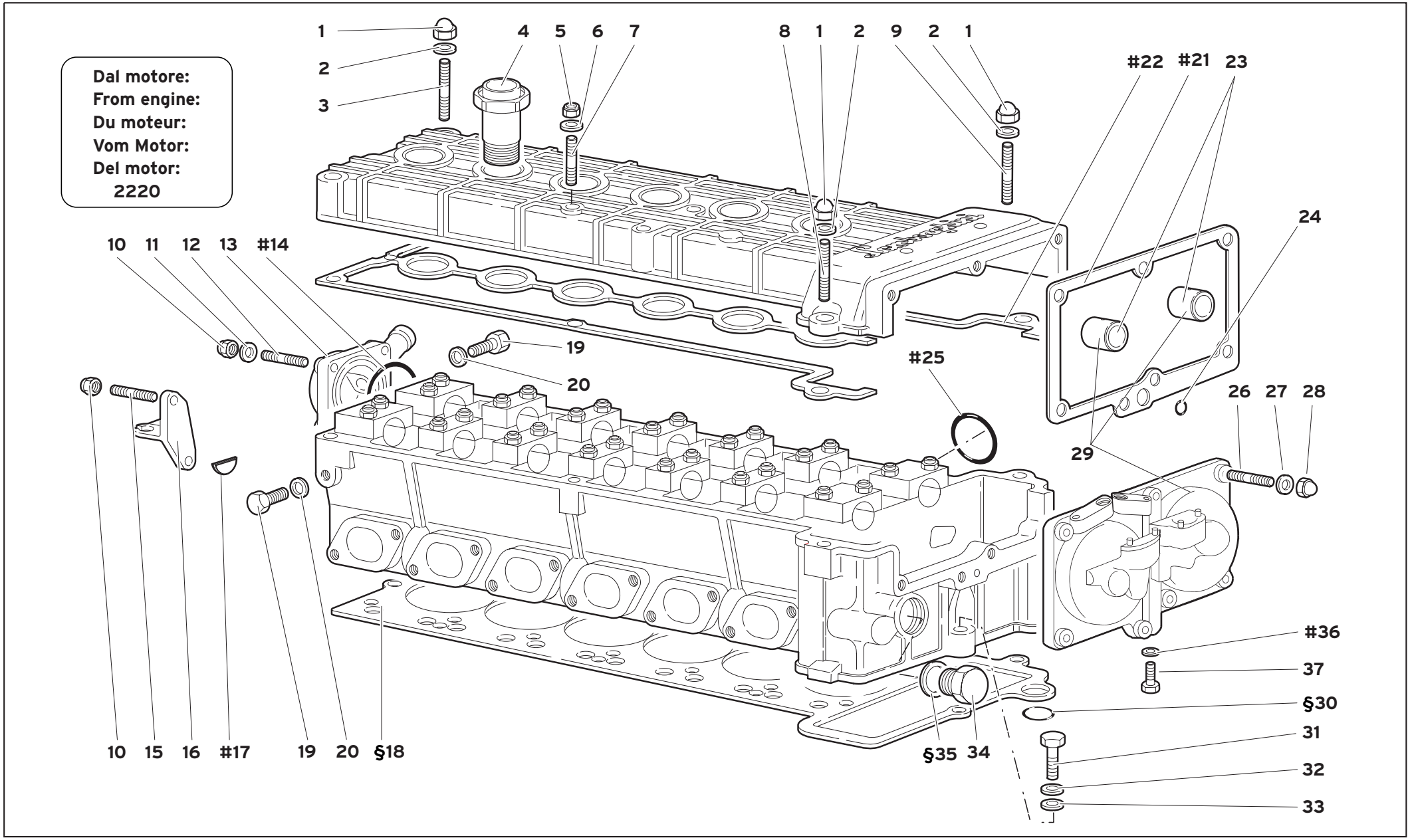

11	MY 99	ACCESSORI TESTA DESTRA ACCESSORIES FOR RIGHT CYLINDER HEAD ACCESSOIRES CULASSE DROITE ZUBEHÖR RECHTER KOPF ACCESORIOS CULATA CIL. DERECHO	11.03.02	Diablo JV 02/2000

Rif. Ref. Réf. Bez. Ref.	Codice Part number Numero des pièces Teilnummer Codigo	Q.tà Q.ty Q.té Stk. C.dad	Versione Version Version Version Versión	DESCRIZIONE	DESCRIPTION	DESCRIPTION	BESCHREIBUNG	DESCRIPCION
§30	008601203	1		ANELLO TENUTA	SEAL	JOINT D'ETANCHEITE	DICHTRING	SUNTA HERMETICA
31	008100807	1		VITE	SCREW	VIS	SCHRAUBE	TORNILLO
32	008410806	1		RONDELLA	WASHER	RONDELLE	SCHEIBE	ARANDELA
33	008400806	1		RONDELLA	WASHER	RONDELLE	SCHEIBE	ARANDELA
34	008932601	1		TAPPO	PLUG	BOUCHON	STOPFEN	TAPON
§35	008402609	1		RONDELLA	WASHER	RONDELLE	SCHEIBE	ARANDELA
#36	008400609	1		RONDELLA	WASHER	RONDELLE	SCHEIBE	ARANDELA
37	008100631	1		VITE	SCREW	VIS	SCHRAUBE	TORNILLO

§_ _	PRESENTE ANCHE NEL KIT GUARNIZIONE MOTORE	ALSO INCLUDED IN THE ENGINE GASKET KIT	EST EGALEMENT PRESENTE DANS LE KIT JOINTS DE MOTEUR	AUCH IM KIT MOTORDICHTUNGEN VORHANDEN	INCLUIDO TAMBIÉN EN EL KIT DE GUARNICIONES DEL MOTOR
#_ _	PRESENTE ANCHE NEL KIT GUARNIZIONE MOTORE E NEL KIT GUARNIZIONE COPERCHI	ALSO INCLUDED IN THE ENGINE GASKET KIT AND COVER GASKET KIT	EST EGALEMENT PRESENTE DANS LE KIT JOINTS DE MOTEUR ET DANS LE KIT JOINTS DE COUVERCLES	AUCH IM KIT MOTORDICHTUNGEN UND DECKELDICHTUNGEN	INCLUIDO TAMBIÉN EN EL KIT DE GUARN. DEL MOTOR Y EN EL KIT DE GUARN. PARA TAPAS

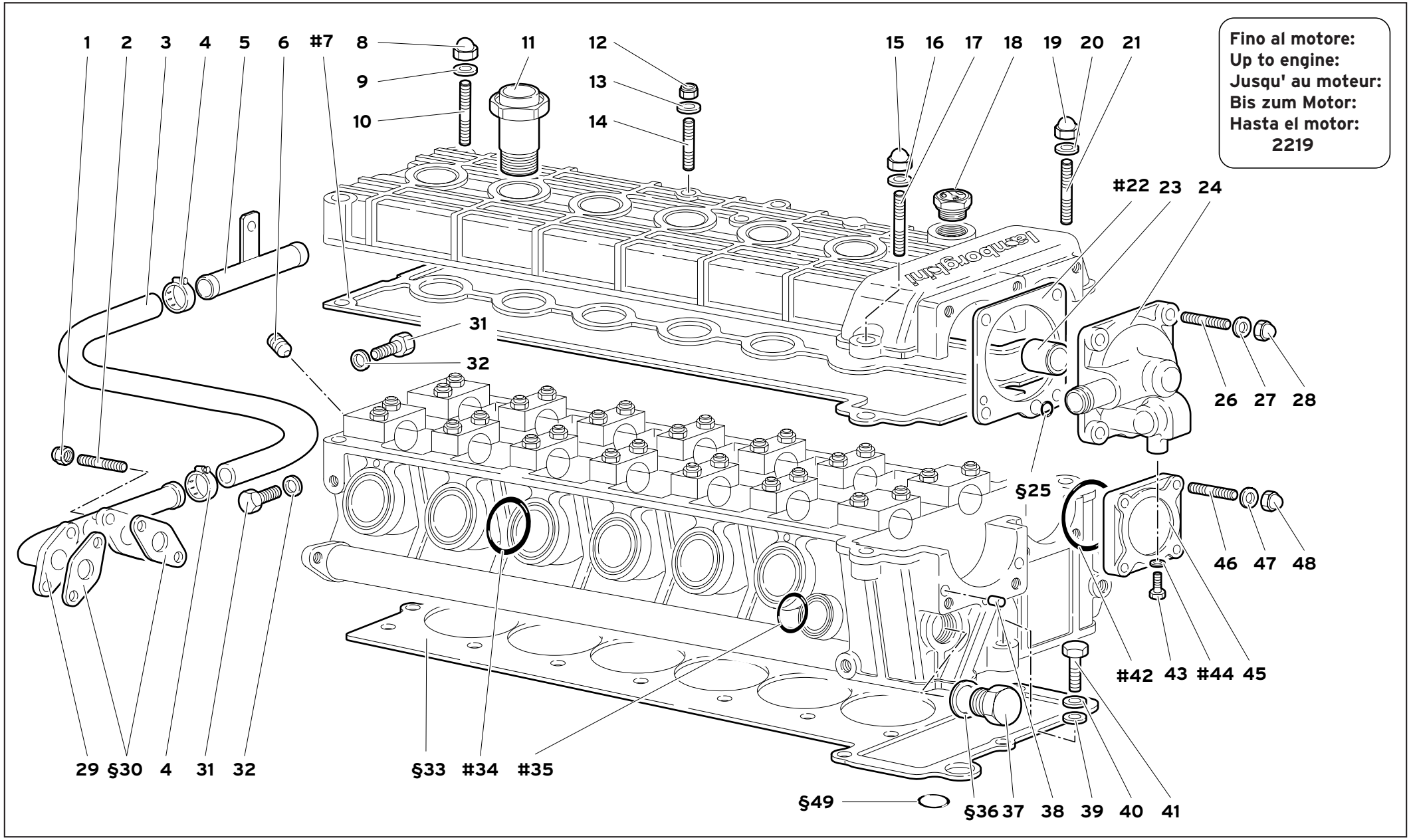

11	MY 99	ACCESSORI TESTA SINISTRA ACCESSORIES FOR LEFT CYLINDER HEAD ACCESSOIRES CULASSE GAUCHE ZUBEHÖR LINKER KOPF ACCESORIOS CULATA CIL. IZQUIERDO	11.04.00	Diablo JV 07/1999

Rif. Ref. Réf. Bez. Ref.	Codice Part number Numero des pièces Teilnummer Codigo	Q.tà Q.ty Q.té Srk. C.dad	Versione Version Version Version Versión	DESCRIZIONE	DESCRIPTION	DESCRIPTION	BESCHREIBUNG	DESCRIPCION
1	008200605	4		DADO	NUT	ECROU	MUTTER	TUERCA
2	008300610	4		PRIGIONIERO	STUD	GOUJON	STIFTSCHRAUBE	ESPARRAGO
3	001731535	1		TUBO	PIPE	TUYAU	ROHR	TUBO
4	008832003	2		FASCETTA	STRAP	COLLIER	HALTEBAND	ABRAZADERA
5	001730064	1		GIUNZIONE INTERMEDIA	CONNECTION	RACCORD	STUTZEN	RACOR
6	008700852	1		TAPPO	PLUG	BOUCHON	STOPFEN	TAPON
#7	0011001012	1		GUARNIZIONE	GASKET	GUARNITURE	DICHTUNG	GUARNIZIONE
8	008200605	1		DADO	NUT	ECROU	MUTTER	TUERCA
9	008410602	1		RONDELLA	WASHER	RONDELLE	SCHEIBE	ARANDELA
10	008300650	1		PRIGIONIERO	STUD	GOUJON	STIFTSCHRAUBE	ESPARRAGO
11	001134281	6		BOCCHETTONE	UNION	VIS-RACCORD	HOHLSCHRAUBE	BOQUILLA
12	008200606	1		DADO	NUT	ECROU	MUTTER	TUERCA
13	008400606	1		RONDELLA	WASHER	RONDELLE	SCHEIBE	ARANDELA
14	008300613	1		PRIGIONIERO	STUD	GOUJON	STIFTSCHRAUBE	ESPARRAGO
15	008200605	1		DADO	NUT	ECROU	MUTTER	TUERCA
16	008410602	1		RONDELLA	WASHER	RONDELLE	SCHEIBE	ARANDELA
17	008300637	1		PRIGIONIERO	STUD	GOUJON	STIFTSCHRAUBE	ESPARRAGO
18	001136032	1		TAPPO INTRODUZIONE	CAP	BOUCHON DE REM.	SCHRAUBDECKEL	TAPON DE LLENADO
19	008200605	1		DADO	NUT	ECROU	MUTTER	TUERCA
20	008410602	1		RONDELLA	WASHER	RONDELLE	SCHEIBE	ARANDELA
21	008300651	1		PRIGIONIERO	STUD	GOUJON	STIFTSCHRAUBE	ESPARRAGO
#22	0011001010	1		GUARNIZIONE	GASKET	GUARNITURE	DICHTUNG	GUARNIZIONE
23	0011000038	1		BOCCOLA	BUSHING	DOUILLE	BUECHSE	CASQUILLO
24	0011001059	1		COPERCHIO - SFIATO	VENT PIPE - COVER	COUVERCLE	DECKEL	TAPA
§25	008600905	1		ANELLO TENUTA	SEAL	JOINT D'ETANCHEITE	DICHTRING	JUNTA HERMETICA
26	008300809	4		PRIGIONIERO	STUD	GOUJON	STIFTSCHRAUBE	ESPARRAGO
27	008410810	4		RONDELLA	WASHER	RONDELLE	SCHEIBE	ARANDELA
28	008200816	4		DADO	NUT	ECROU	MUTTER	TUERCA

§_ _	PRESENTE ANCHE NEL KIT GUARNIZIONE MOTORE	ALSO INCLUDED IN THE ENGINE GASKET KIT	EST EGALEMENT PRESENTE DANS LE KIT JOINTS DE MOTEUR	AUCH IM KIT MOTORDICHTUNGEN VORHANDEN	INCLUIDO TAMBIÉN EN EL KIT DE GUARNICIONES DEL MOTOR
#_ _	PRESENTE ANCHE NEL KIT GUARNIZIONE MOTORE E NEL KIT GUARNIZIONE COPERCHI	ALSO INCLUDED IN THE ENGINE GASKET KIT AND COVER GASKET KIT	EST EGALEMENT PRESENTE DANS LE KIT JOINTS DE MOTEUR ET DANS LE KIT JOINTS DE COUVERCLES	AUCH IM KIT MOTORDICHTUNGEN UND DECKELDICHTUNGEN	INCLUIDO TAMBIÉN EN EL KIT DE GUARN. DEL MOTOR Y EN EL KIT DE GUARN. PARA TAPAS

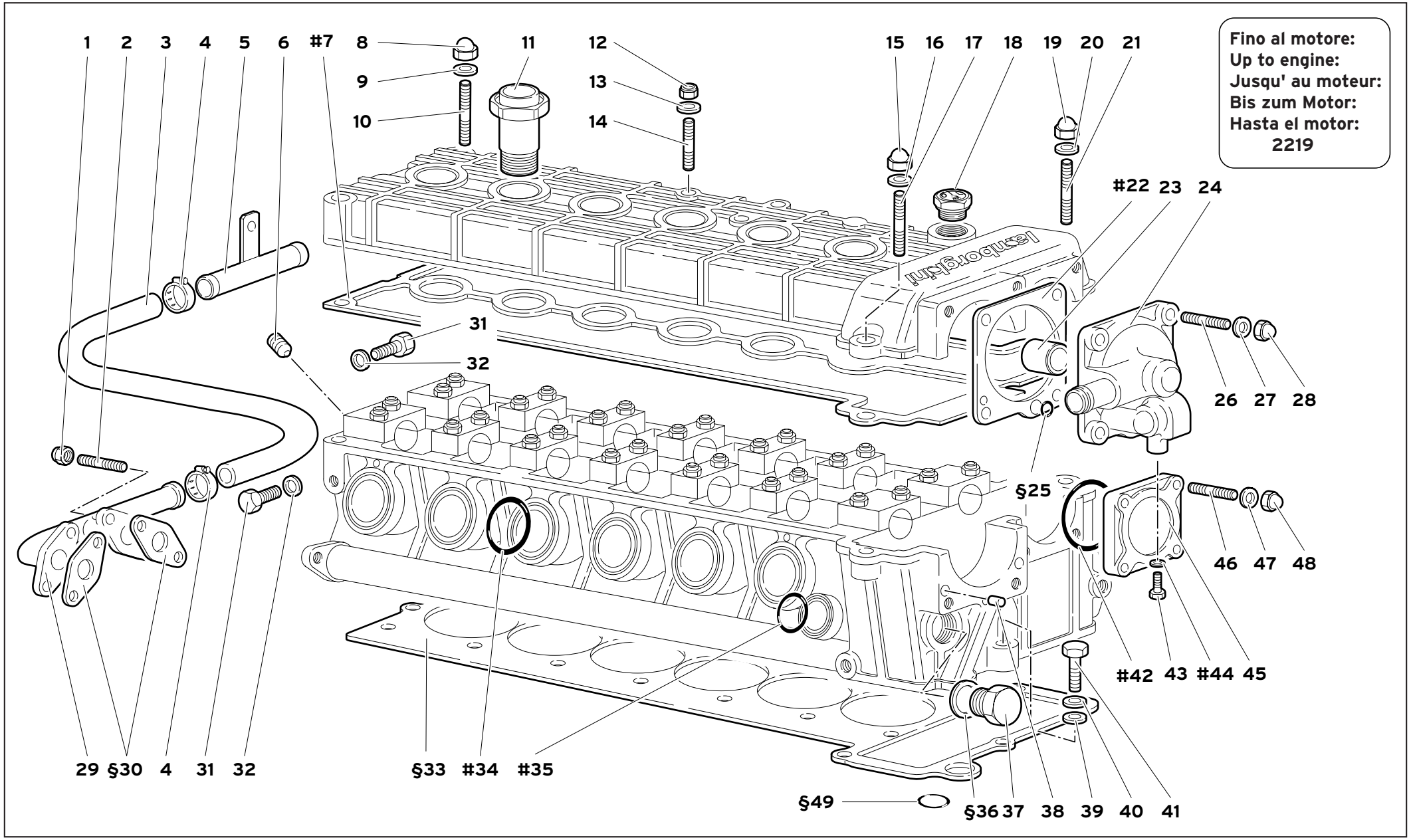

11	MY 99	ACCESSORI TESTA SINISTRA ACCESSORIES FOR LEFT CYLINDER HEAD ACCESSOIRES CULASSE GAUCHE ZUBEHÖR LINKER KOPF ACCESORIOS CULATA CIL. IZQUIERDO	11.04.00	Diablo JV 07/1999

Rif. Ref. Réf. Bez. Ref.	Codice Part number Numero des pièces Teilnummer Codigo	Q.tà Q.ty Q.té Stk. C.dad	Versione Version Version Version Versión	DESCRIZIONE	DESCRIPTION	DESCRIPTION	BESCHREIBUNG	DESCRIPCION
29	001734153	1		RACCORDO	CONNECTION	RACCORD	STUTZEN	RACOR
§30	001121254	2		GUARNIZIONE	GASKET	GUARNITURE	DICHTUNG	GUARNIZIONE
31	008100839	2		VITE	SCREW	VIS	SCHRAUBE	TORNILLO
32	008400818	2		RONDELLA	WASHER	RONDELLE	SCHEIBE	ARANDELA
§33	0011000988	1		GUARNIZIONE	GASKET	GUARNITURE	DICHTUNG	GUARNIZIONE
#34	008604703	6		ANELLO TENUTA	SEAL	JOINT D'ETANCHEITE	DICHTRING	JUNTA HERMETICA
#35	008603503	2		ANELLO TENUTA	SEAL	JOINT D'ETANCHEITE	DICHTRING	JUNTA HERMETICA
§36	008402609	1		RONDELLA	WASHER	RONDELLE	SCHEIBE	ARANDELA
37	008932601	1		TAPPO	PLUG	BOUCHON	STOPFEN	TAPON
38	008850616	2		GRANO	DOWEL	ERGOT	PASSTIFT	PITON
39	008400806	1		RONDELLA	WASHER	RONDELLE	SCHEIBE	ARANDELA
40	008410806	1		RONDELLA	WASHER	RONDELLE	SCHEIBE	ARANDELA
41	008100807	1		VITE	SCREW	VIS	SCHRAUBE	TORNILLO
#42	008606205	1		ANELLO TENUTA	SEAL	JOINT D'ETANCHEITE	DICHTRING	JUNTA HERMETICA
43	008100631	1		VITE	SCREW	VIS	SCHRAUBE	TORNILLO
#44	008400609	1		RONDELLA	WASHER	RONDELLE	SCHEIBE	ARANDELA
45	001114502	1		COPERCHIO	COVER	COUVERCLE	DECKEL	TAPA
46	008300601	12		PRIGIONIERO	STUD	GOUJON	STIFTSCHRAUBE	ESPARRAGO
47	008400620	12		RONDELLA	WASHER	RONDELLE	SCHEIBE	ARANDELA
48	008200605	12		DADO	NUT	ECROU	MUTTER	TUERCA
§49	008601203	1		ANELLO TENUTA	SEAL	JOINT D'ETANCHEITE	DICHTRING	JUNTA HERMETICA

§_ _	PRESENTE ANCHE NEL KIT GUARNIZIONE MOTORE	ALSO INCLUDED IN THE ENGINE GASKET KIT	EST EGALEMENT PRESENTE DANS LE KIT JOINTS DE MOTEUR	AUCH IM KIT MOTORDICHTUNGEN VORHANDEN	INCLUIDO TAMBIÉN EN EL KIT DE GUARNICIONES DEL MOTOR
#_ _	PRESENTE ANCHE NEL KIT GUARNIZIONE MOTORE E NEL KIT GUARNIZIONE COPERCHI	ALSO INCLUDED IN THE ENGINE GASKET KIT AND COVER GASKET KIT	EST EGALEMENT PRESENTE DANS LE KIT JOINTS DE MOTEUR ET DANS LE KIT JOINTS DE COUVERCLES	AUCH IM KIT MOTORDICHTUNGEN UND DECKELDICHTUNGEN	INCLUIDO TAMBIÉN EN EL KIT DE GUARN. DEL MOTOR Y EN EL KIT DE GUARN. PARA TAPAS

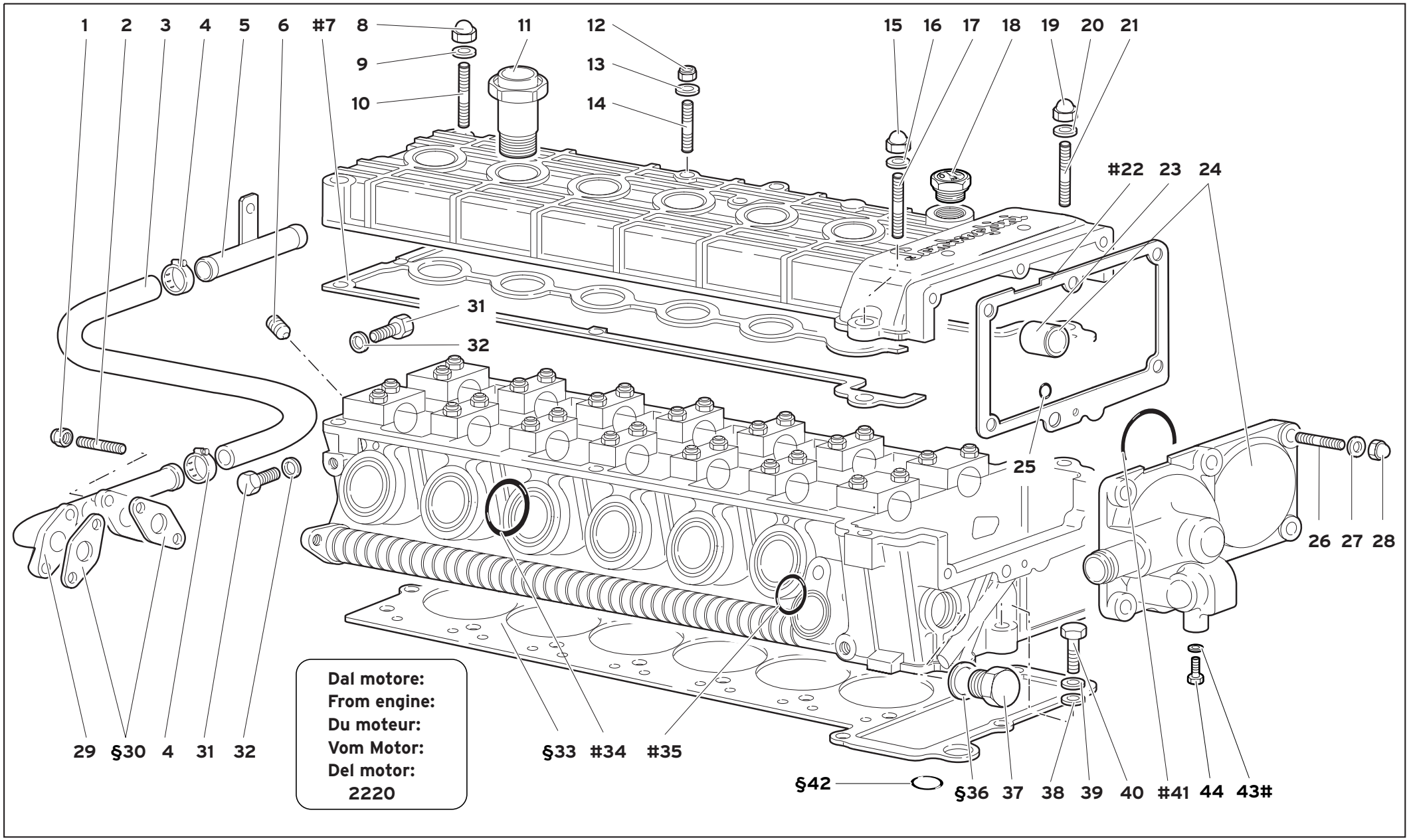

11	MY 99	ACCESSORI TESTA SINISTRA ACCESSORIES FOR LEFT CYLINDER HEAD ACCESSOIRES CULASSE GAUCHE ZUBEHÖR LINKER KOPF ACCESORIOS CULATA CIL. IZQUIERDO	11.04.02	Diablo IV 02/2000

Rif. Ref. Réf. Bez. Ref.	Codice Part number Numero des pièces Teilnummer Codigo	Q.tà Q.ty Q.té Stk. C.dad	Versione Version Version Version Versión	DESCRIZIONE	DESCRIPTION	DESCRIPTION	BESCHREIBUNG	DESCRIPCION
1	008200605	4		DADO	NUT	ECROU	MUTTER	TUERCA
2	008300610	4		PRIGIONIERO	STUD	GOUJON	STIFTSCHRAUBE	ESPARRAGO
3	001731535	1		TUBO	PIPE	TUYAU	ROHR	TUBO
4	008832003	2		FASCETTA	STRAP	COLLIER	HALTEBAND	ABRAZADERA
5	001730064	1		GIUNZIONE INTERMEDIA	CONNECTION	RACCORD	STUTZEN	RACOR
6	008700644	1		TAPPO	PLUG	BOUCHON	STOPFEN	TAPON
#7	0011004919	1		GUARNIZIONE	GASKET	GUARNITURE	DICHTUNG	GUARNIZIONE
8	008200605	1		DADO	NUT	ECROU	MUTTER	TUERCA
9	008410602	1		RONDELLA	WASHER	RONDELLE	SCHEIBE	ARANDELA
10	008300650	1		PRIGIONIERO	STUD	GOUJON	STIFTSCHRAUBE	ESPARRAGO
11	001134281	6		BOCCHETTONE	UNION	VIS-RACCORD	HOHLSCHRAUBE	BOQUILLA
12	008200606	1		DADO	NUT	ECROU	MUTTER	TUERCA
13	008400606	1		RONDELLA	WASHER	RONDELLE	SCHEIBE	ARANDELA
14	008300613	1		PRIGIONIERO	STUD	GOUJON	STIFTSCHRAUBE	ESPARRAGO
15	008200605	1		DADO	NUT	ECROU	MUTTER	TUERCA
16	008410602	1		RONDELLA	WASHER	RONDELLE	SCHEIBE	ARANDELA
17	008300637	1		PRIGIONIERO	STUD	GOUJON	STIFTSCHRAUBE	ESPARRAGO
18	001136032	1		TAPPO INTRODUZIONE	CAP	BOUCHON DE REM.	SCHRAUBDECKEL	TAPON DE LLENADO
19	008200605	1		DADO	NUT	ECROU	MUTTER	TUERCA
20	008410602	1		RONDELLA	WASHER	RONDELLE	SCHEIBE	ARANDELA
21	008300651	1		PRIGIONIERO	STUD	GOUJON	STIFTSCHRAUBE	ESPARRAGO
#22	0011004551	1		GUARNIZIONE	GASKET	GUARNITURE	DICHTUNG	GUARNIZIONE
23	0011000038	1		BOCCOLA	BUSHING	DOUILLE	BUECHSE	CASQUILLO
24	0011006399	1		COPERCHIO - SFIATO COMPLETO	VENT PIPE - COVER	COUVERCLE	DECKEL	TAPA
25	008600905	1		ANELLO TENUTA	SEAL	JOINT D'ETANCHEITE	DICHTRING	JUNTA HERMETICA
26	008300809	7		PRIGIONIERO	STUD	GOUJON	STIFTSCHRAUBE	ESPARRAGO
27	008410810	7		RONDELLA	WASHER	RONDELLE	SCHEIBE	ARANDELA
28	008200816	7		DADO	NUT	ECROU	MUTTER	TUERCA
29	001734153	1		RACCORDO	CONNECTION	RACCORD	STUTZEN	RACOR

§_ _	PRESENTE ANCHE NEL KIT GUARNIZIONE MOTORE	ALSO INCLUDED IN THE ENGINE GASKET KIT	EST EGALEMENT PRESENTE DANS LE KIT JOINTS DE MOTEUR	AUCH IM KIT MOTORDICHTUNGEN VORHANDEN	INCLUIDO TAMBIÉN EN EL KIT DE GUARNICIONES DEL MOTOR
#_ _	PRESENTE ANCHE NEL KIT GUARNIZIONE MOTORE E NEL KIT GUARNIZIONE COPERCHI	ALSO INCLUDED IN THE ENGINE GASKET KIT AND COVER GASKET KIT	EST EGALEMENT PRESENTE DANS LE KIT JOINTS DE MOTEUR ET DANS LE KIT JOINTS DE COUVERCLES	AUCH IM KIT MOTORDICHTUNGEN UND DECKELDICHTUNGEN	INCLUIDO TAMBIÉN EN EL KIT DE GUARN. DEL MOTOR Y EN EL KIT DE GUARN. PARA TAPAS

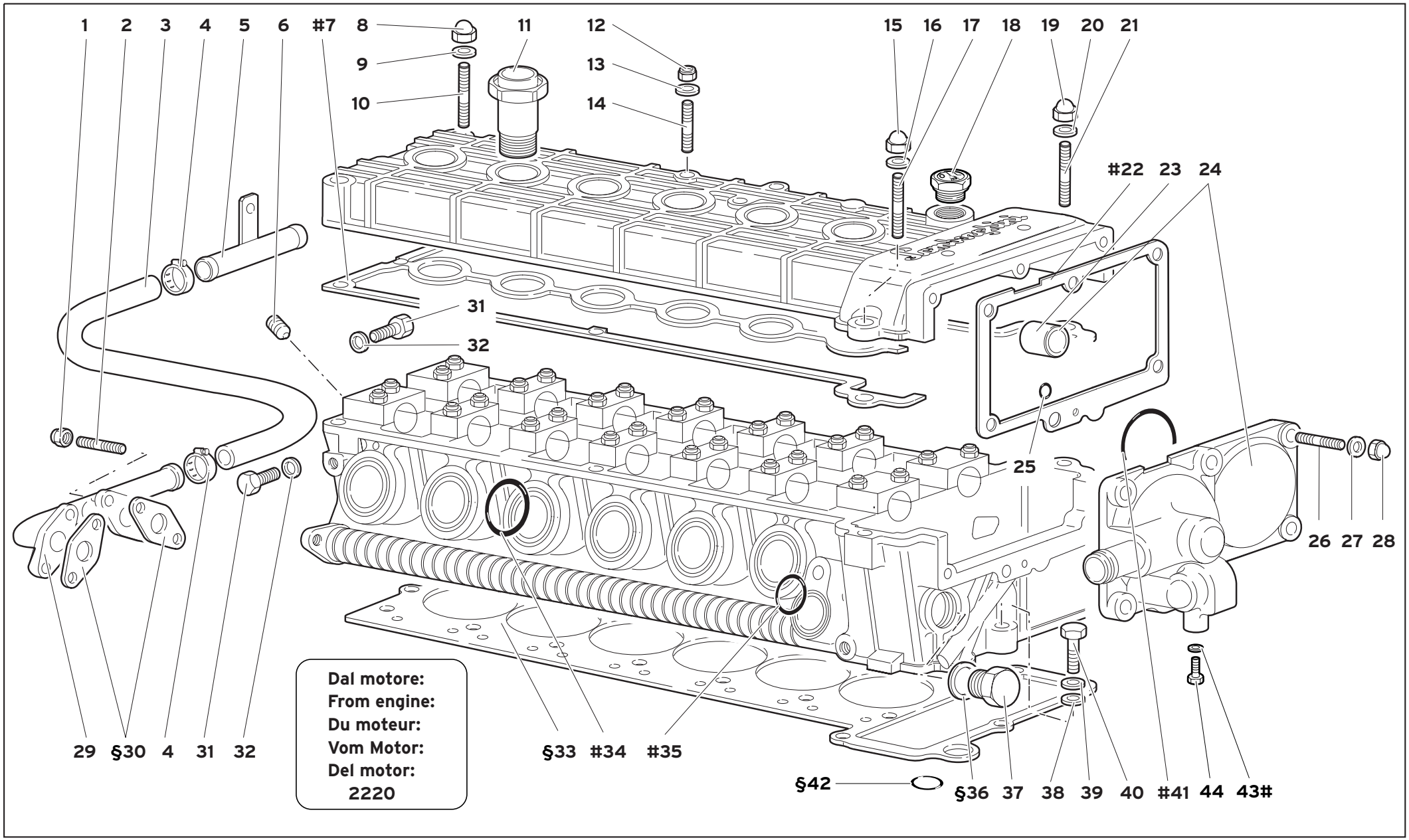

11	MY 99	ACCESSORI TESTA SINISTRA ACCESSORIES FOR LEFT CYLINDER HEAD ACCESSOIRES CULASSE GAUCHE ZUBEHÖR LINKER KOPF ACCESORIOS CULATA CIL. IZQUIERDO	11.04.02	Diablo IV 02/2000

Rif. Ref. Réf. Bez. Ref.	Codice Part number Numero des pièces Teilnummer Codigo	Q.tà Q.ty Q.té Stk. C.dad	Versione Version Version Version Versión	DESCRIZIONE	DESCRIPTION	DESCRIPTION	BESCHREIBUNG	DESCRIPCION
§30	001121254	2		GUARNIZIONE	GASKET	GUARNITURE	DICHTUNG	GUARNIZIONE
31	008100839	2		VITE	SCREW	VIS	SCHRAUBE	TORNILLO
32	008400818	2		RONDELLA	WASHER	RONDELLE	SCHEIBE	ARANDELA
§33	0011000988	1		GUARNIZIONE	GASKET	GUARNITURE	DICHTUNG	GUARNIZIONE
#34	008604703	6		ANELLO TENUTA	SEAL	JOINT D'ETANCHEITE	DICHTRING	JUNTA HERMETICA
#35	008603503	2		ANELLO TENUTA	SEAL	JOINT D'ETANCHEITE	DICHTRING	JUNTA HERMETICA
§36	008402609	1		RONDELLA	WASHER	RONDELLE	SCHEIBE	ARANDELA
37	008932601	1		TAPPO	PLUG	BOUCHON	STOPFEN	TAPON
38	008400806	1		RONDELLA	WASHER	RONDELLE	SCHEIBE	ARANDELA
39	008410806	1		RONDELLA	WASHER	RONDELLE	SCHEIBE	ARANDELA
40	008100807	1		VITE	SCREW	VIS	SCHRAUBE	TORNILLO
#41	008606205	1		ANELLO TENUTA	SEAL	JOINT D'ETANCHEITE	DICHTRING	JUNTA HERMETICA
§42	008601203	1		ANELLO TENUTA	SEAL	JOINT D'ETANCHEITE	DICHTRING	JUNTA HERMETICA
#43	008400609	1		RONDELLA	WASHER	RONDELLE	SCHEIBE	ARANDELA
44	008100631	1		VITE	SCREW	VIS	SCHRAUBE	TORNILLO

§_ _	PRESENTE ANCHE NEL KIT GUARNIZIONE MOTORE	ALSO INCLUDED IN THE ENGINE GASKET KIT	EST EGALEMENT PRESENTE DANS LE KIT JOINTS DE MOTEUR	AUCH IM KIT MOTORDICHTUNGEN VORHANDEN	INCLUIDO TAMBIÉN EN EL KIT DE GUARNICIONES DEL MOTOR
#_ _	PRESENTE ANCHE NEL KIT GUARNIZIONE MOTORE E NEL KIT GUARNIZIONE COPERCHI	ALSO INCLUDED IN THE ENGINE GASKET KIT AND COVER GASKET KIT	EST EGALEMENT PRESENTE DANS LE KIT JOINTS DE MOTEUR ET DANS LE KIT JOINTS DE COUVERCLES	AUCH IM KIT MOTORDICHTUNGEN UND DECKELDICHTUNGEN	INCLUIDO TAMBIÉN EN EL KIT DE GUARN. DEL MOTOR Y EN EL KIT DE GUARN. PARA TAPAS

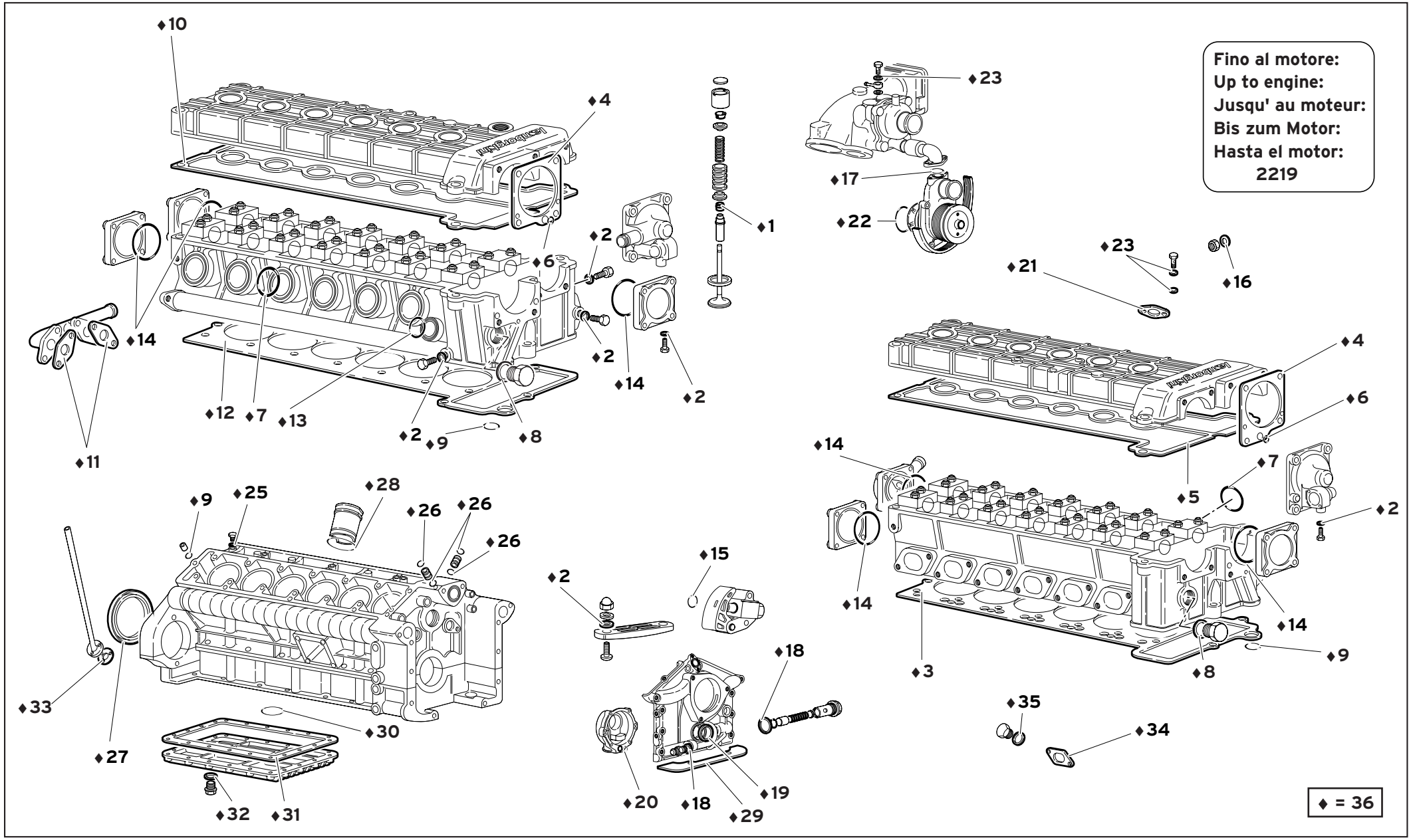

11	MY 99	KIT GUARNIZIONI MOTORE ENGINE GASKET KIT KIT DE JOINTS DE MOTEUR SATZ MOTORDICHTUNGEN KIT GUARNICIÓN MOTOR	11.05.00	Diablo JV 07/1999

Rif. Ref. Réf. Bez. Ref.	Codice Part number Numero des pièces Teilnummer Codigo	Q.tà Q.ty Q.té Stk. C.dad	Versione Version Version Version Versión	DESCRIZIONE	DESCRIPTION	DESCRIPTION	BESCHREIBUNG	DESCRIPCION
♦1	001220840	48		ANELLO TENUTA	SEAL	JOINT D'ETANCHEITE	DICHTRING	JUNTA HERMETICA
♦2	008400609	8		RONDELLA	WASHER	RONDELLE	SCHEIBE	ARANDELA
♦3	0011000987	1		GUARNIZIONE	GASKET	GUARNITURE	DICHTUNG	GUARNIZIONE
♦4	0011001010	2		GUARNIZIONE	GASKET	GUARNITURE	DICHTUNG	GUARNIZIONE
♦5	0011001011	1		GUARNIZIONE	GASKET	GUARNITURE	DICHTUNG	GUARNIZIONE
♦6	008600905	2		ANELLO TENUTA	SEAL	JOINT D'ETANCHEITE	DICHTRING	JUNTA HERMETICA
♦7	008604703	12		ANELLO TENUTA	SEAL	JOINT D'ETANCHEITE	DICHTRING	JUNTA HERMETICA
♦8	008402609	2		RONDELLA	WASHER	RONDELLE	SCHEIBE	ARANDELA
♦9	008601203	2		ANELLO TENUTA	SEAL	JOINT D'ETANCHEITE	DICHTRING	JUNTA HERMETICA
♦10	0011001012	1		GUARNIZIONE	GASKET	GUARNITURE	DICHTUNG	GUARNIZIONE
♦11	001121254	2		GUARNIZIONE	GASKET	GUARNITURE	DICHTUNG	GUARNIZIONE
♦12	0011000988	1		GUARNIZIONE	GASKET	GUARNITURE	DICHTUNG	GUARNIZIONE
♦13	008603503	2		ANELLO TENUTA	SEAL	JOINT D'ETANCHEITE	DICHTRING	JUNTA HERMETICA
♦14	008606205	6		ANELLO TENUTA	SEAL	JOINT D'ETANCHEITE	DICHTRING	JUNTA HERMETICA
♦15	008601501	1		ANELLO TENUTA	SEAL	JOINT D'ETANCHEITE	DICHTRING	JUNTA HERMETICA
♦16	008401008	2		RONDELLA	WASHER	RONDELLE	SCHEIBE	ARANDELA
♦17	008602803	1		ANELLO TENUTA	SEAL	JOINT D'ETANCHEITE	DICHTRING	JUNTA HERMETICA
♦18	008403007	2		RONDELLA	WASHER	RONDELLE	SCHEIBE	ARANDELA
♦19	008613702	1		ANELLO TENUTA	SEAL	JOINT D'ETANCHEITE	DICHTRING	JUNTA HERMETICA
♦20	008601705	1		ANELLO TENUTA	SEAL	JOINT D'ETANCHEITE	DICHTRING	JUNTA HERMETICA
♦21	001831058	1		GUARNIZIONE	GASKET	GUARNITURE	DICHTUNG	GUARNIZIONE
♦22	008609901	1		ANELLO TENUTA	SEAL	JOINT D'ETANCHEITE	DICHTRING	JUNTA HERMETICA
♦23	008400818	7		RONDELLA	WASHER	RONDELLE	SCHEIBE	ARANDELA
♦24	008601106	2		ANELLO TENUTA	SEAL	JOINT D'ETANCHEITE	DICHTRING	JUNTA HERMETICA
♦25	008401425	1		RONDELLA	WASHER	RONDELLE	SCHEIBE	ARANDELA
♦26	008600705	4		ANELLO TENUTA	SEAL	JOINT D'ETANCHEITE	DICHTRING	JUNTA HERMETICA
♦27	001829403	1		ANELLO TENUTA	SEAL	JOINT D'ETANCHEITE	DICHTRING	JUNTA HERMETICA
♦28	008608801	12		ANELLO TENUTA	SEAL	JOINT D'ETANCHEITE	DICHTRING	JUNTA HERMETICA
♦29	001232219	1		GUARNIZIONE	GASKET	GUARNITURE	DICHTUNG	GUARNIZIONE
♦30	008609302	1		ANELLO TENUTA	SEAL	JOINT D'ETANCHEITE	DICHTRING	JUNTA HERMETICA
♦31	001826521	1		GUARNIZIONE	GASKET	GUARNITURE	DICHTUNG	GUARNIZIONE
♦32	008402202	1		RONDELLA	WASHER	RONDELLE	SCHEIBE	ARANDELA
♦33	001830006	1		GUARNIZIONE	GASKET	GUARNITURE	DICHTUNG	GUARNIZIONE
♦34	001121245	12		GUARNIZIONE	GASKET	GUARNITURE	DICHTUNG	GUARNIZIONE
♦35	008401819	2		RONDELLA	WASHER	RONDELLE	SCHEIBE	ARANDELA
36	0011005351	1		KIT	KIT	KIT	KIT	KIT

KIT GUARNIZIONI MOTORE

ENGINE GASKET KIT
KIT DE JOINTS DE MOTEUR
SATZ MOTORDICHTUNGEN
KIT GUARNICIÓN MOTOR

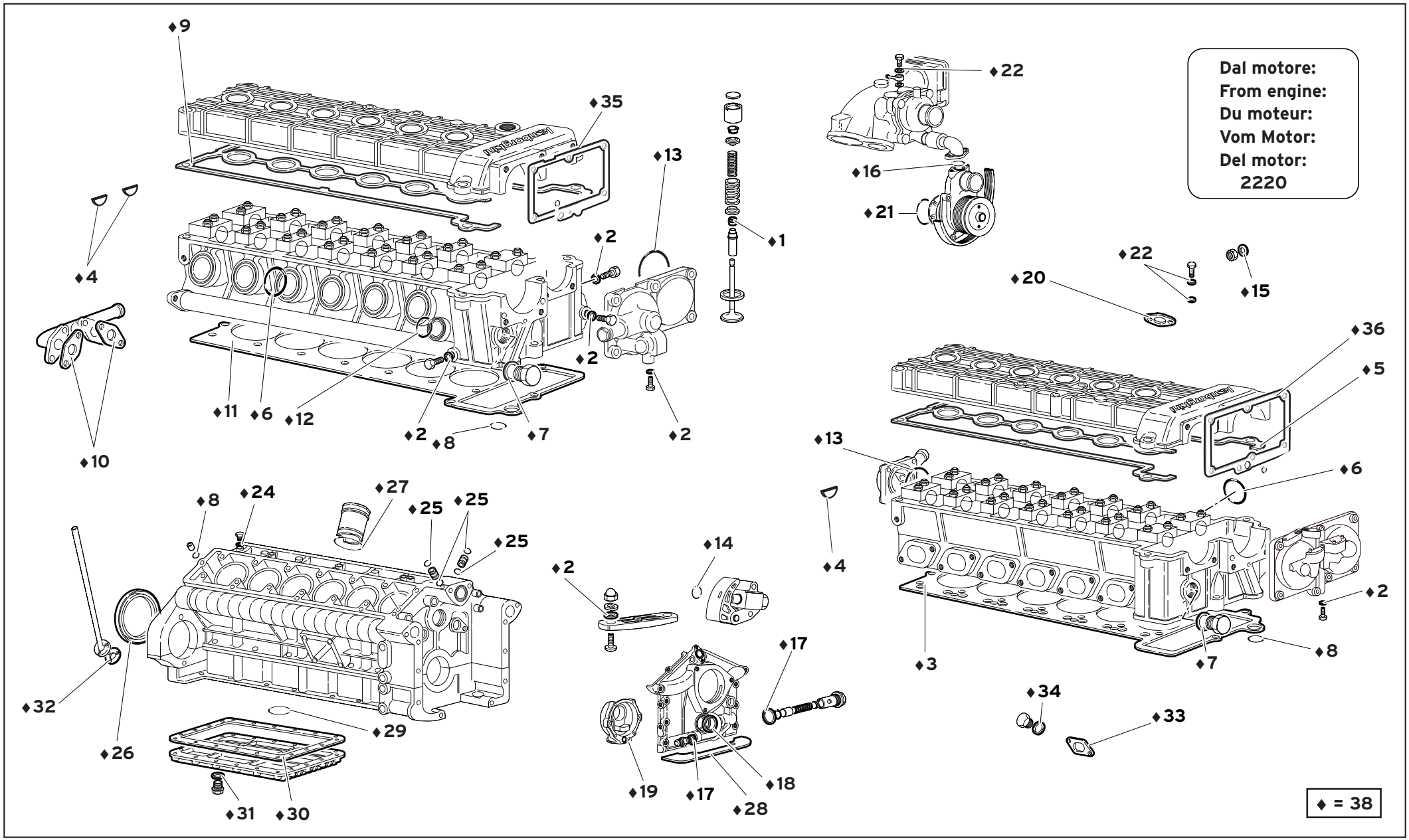

11	MY 99	KIT GUARNIZIONI MOTORE ENGINE GASKET KIT KIT DE JOINTS DE MOTEUR SATZ MOTORDICHTUNGEN KIT GUARNICIÓN MOTOR	11.05.02	Diablo JV 02/2000

Rif. Ref. Réf. Bez. Ref.	Codice Part number Numero des pièces Teilnummer Codigo	Q.tà Q.ty Q.té Stk. C.dad	Versione Version Version Version Versión	DESCRIZIONE	DESCRIPTION	DESCRIPTION	BESCHREIBUNG	DESCRIPCION
♦1	001220840	48		ANELLO TENUTA	SEAL	JOINT D'ETANCHEITE	DICHTRING	JUNTA HERMETICA
♦2	008400609	8		RONDELLA	WASHER	RONDELLE	SCHEIBE	ARANDELA
♦3	0011000987	1		GUARNIZIONE	GASKET	GUARNITURE	DICHTUNG	GUARNIZIONE
♦4	0011003411	3		COPERCHIO	COVER	COUVERCLE	DECKEL	TAPA
♦5	0011004919	1		GUARNIZIONE	GASKET	GUARNITURE	DICHTUNG	GUARNIZIONE
♦6	008604703	12		ANELLO TENUTA	SEAL	JOINT D'ETANCHEITE	DICHTRING	JUNTA HERMETICA
♦7	008402609	2		RONDELLA	WASHER	RONDELLE	SCHEIBE	ARANDELA
♦8	008601203	2		ANELLO TENUTA	SEAL	JOINT D'ETANCHEITE	DICHTRING	JUNTA HERMETICA
♦9	0011004920	1		GUARNIZIONE	GASKET	GUARNITURE	DICHTUNG	GUARNIZIONE
♦10	001121254	2		GUARNIZIONE	GASKET	GUARNITURE	DICHTUNG	GUARNIZIONE
♦11	0011000988	1		GUARNIZIONE	GASKET	GUARNITURE	DICHTUNG	GUARNIZIONE
♦12	008603503	2		ANELLO TENUTA	SEAL	JOINT D'ETANCHEITE	DICHTRING	JUNTA HERMETICA
♦13	008606205	2		ANELLO TENUTA	SEAL	JOINT D'ETANCHEITE	DICHTRING	JUNTA HERMETICA
♦14	008601501	1		ANELLO TENUTA	SEAL	JOINT D'ETANCHEITE	DICHTRING	JUNTA HERMETICA
♦15	008401008	2		RONDELLA	WASHER	RONDELLE	SCHEIBE	ARANDELA
♦16	008602803	1		ANELLO TENUTA	SEAL	JOINT D'ETANCHEITE	DICHTRING	JUNTA HERMETICA
♦17	008403007	2		RONDELLA	WASHER	RONDELLE	SCHEIBE	ARANDELA
♦18	008613702	1		ANELLO TENUTA	SEAL	JOINT D'ETANCHEITE	DICHTRING	JUNTA HERMETICA
♦19	008601705	1		ANELLO TENUTA	SEAL	JOINT D'ETANCHEITE	DICHTRING	JUNTA HERMETICA
♦20	001831058	1		GUARNIZIONE	GASKET	GUARNITURE	DICHTUNG	GUARNIZIONE
♦21	008609901	1		ANELLO TENUTA	SEAL	JOINT D'ETANCHEITE	DICHTRING	JUNTA HERMETICA
♦22	008400818	7		RONDELLA	WASHER	RONDELLE	SCHEIBE	ARANDELA
♦23	008601106	2		ANELLO TENUTA	SEAL	JOINT D'ETANCHEITE	DICHTRING	JUNTA HERMETICA
♦24	008401425	1		RONDELLA	WASHER	RONDELLE	SCHEIBE	ARANDELA
♦25	008600705	4		ANELLO TENUTA	SEAL	JOINT D'ETANCHEITE	DICHTRING	JUNTA HERMETICA
♦26	001829403	1		ANELLO TENUTA	SEAL	JOINT D'ETANCHEITE	DICHTRING	JUNTA HERMETICA
♦27	008608801	12		ANELLO TENUTA	SEAL	JOINT D'ETANCHEITE	DICHTRING	JUNTA HERMETICA
♦28	001232219	1		GUARNIZIONE	GASKET	GUARNITURE	DICHTUNG	GUARNIZIONE
♦29	008609302	1		ANELLO TENUTA	SEAL	JOINT D'ETANCHEITE	DICHTRING	JUNTA HERMETICA
♦30	001826521	1		GUARNIZIONE	GASKET	GUARNITURE	DICHTUNG	GUARNIZIONE
♦31	008402202	1		RONDELLA	WASHER	RONDELLE	SCHEIBE	ARANDELA
♦32	001830006	1		GUARNIZIONE	GASKET	GUARNITURE	DICHTUNG	GUARNIZIONE
♦33	001121245	12		GUARNIZIONE	GASKET	GUARNITURE	DICHTUNG	GUARNIZIONE
♦34	008401819	2		RONDELLA	WASHER	RONDELLE	SCHEIBE	ARANDELA
♦35	0011004551	1		GUARNIZIONE	GASKET	GUARNITURE	DICHTUNG	GUARNIZIONE
♦36	0011003889	1		GUARNIZIONE	GASKET	GUARNITURE	DICHTUNG	GUARNIZIONE
37	0011005352	1		KIT	KIT	KIT	KIT	KIT

KIT GUARNIZIONI MOTORE

ENGINE GASKET KIT
KIT DE JOINTS DE MOTEUR
SATZ MOTORDICHTUNGEN
KIT GUARNICIÓN MOTOR

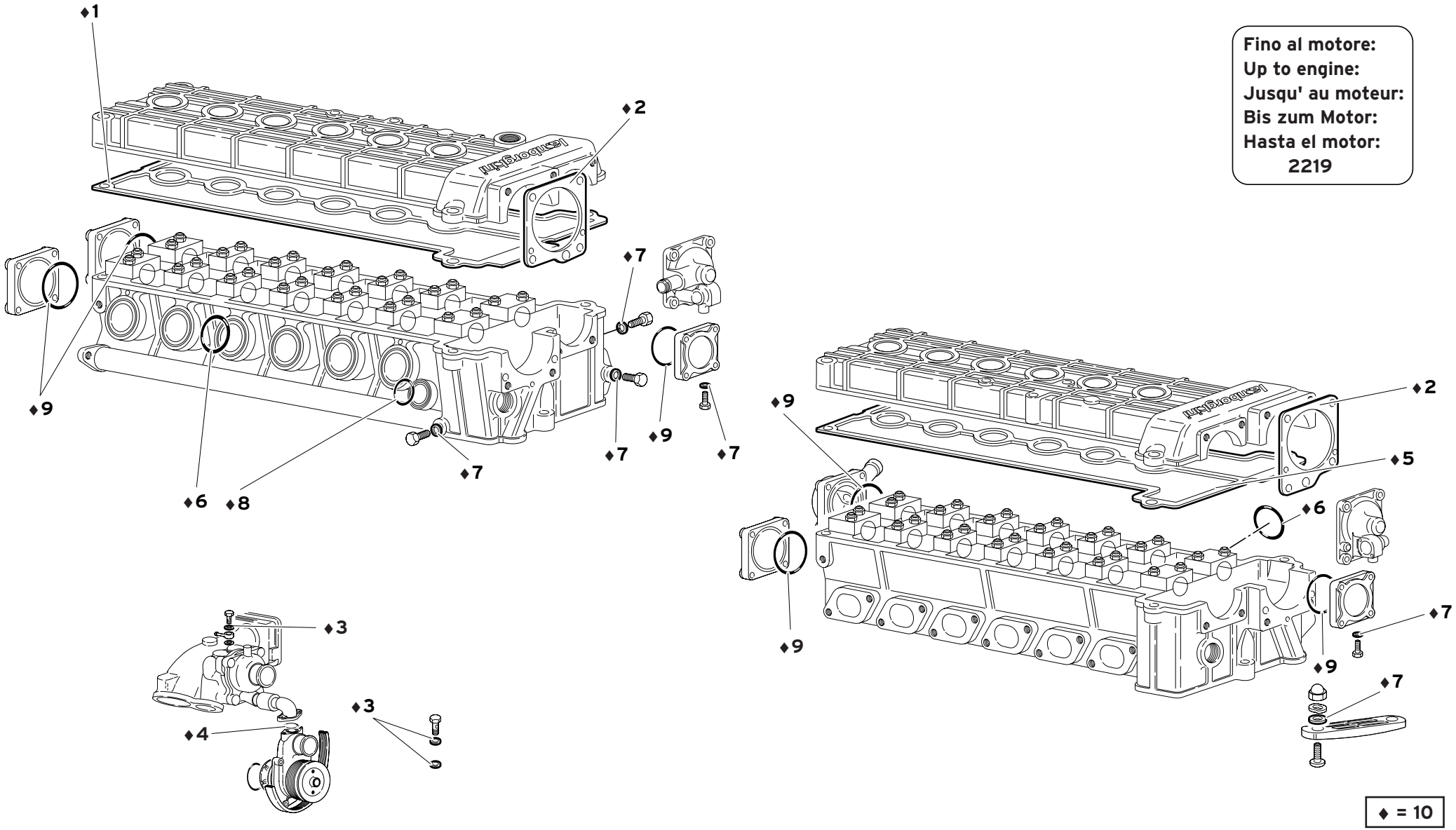

Fino al motore:
Up to engine:
Jusqu' au moteur:
Bis zum Motor:
Hasta el motor:
2219

♦ = 10

11	MY 99	KIT GUARNIZIONI COPERCHI COVER GASKET KIT KIT DE JOINTS DE COUVERCLES SATZ ZYLINDERKOPFDECKELDICTUNGEN KIT GUARNICIÓN TAPPAS	11.06.00

Diablo JV
07/1999

Rif. Ref. Réf. Bez. Ref.	Codice Part number Numero des pièces Teilnummer Codigo	Q.tà Q.ty Q.té Stk. C.dad	Versione Version Version Version Versión	DESCRIZIONE	DESCRIPTION	DESCRIPTION	BESCHREIBUNG	DESCRIPCION
♦1	0011001012	1		GUARNIZIONE	GASKET	GUARNITURE	DICHTUNG	GUARNIZIONE
♦2	0011001010	2		GUARNIZIONE	GASKET	GUARNITURE	DICHTUNG	GUARNIZIONE
♦3	008400818	7		RONDELLA	WASHER	RONDELLE	SCHEIBE	ARANDELA
♦4	008602803	1		ANELLO TENUTA	SEAL	JOINT D'ETANCHEITE	DICHTRING	JUNTA HERMETICA
♦5	0011001011	1		GUARNIZIONE	GASKET	GUARNITURE	DICHTUNG	GUARNIZIONE
♦6	008604703	12		ANELLO TENUTA	SEAL	JOINT D'ETANCHEITE	DICHTRING	JUNTA HERMETICA
♦7	008400609	8		RONDELLA	WASHER	RONDELLE	SCHEIBE	ARANDELA
♦8	008603503	2		ANELLO TENUTA	SEAL	JOINT D'ETANCHEITE	DICHTRING	JUNTA HERMETICA
♦9	008606205	6		ANELLO TENUTA	SEAL	JOINT D'ETANCHEITE	DICHTRING	JUNTA HERMETICA
10	0011005355	1		KIT	KIT	KIT	KIT	KIT

KIT GUARNIZIONI COPERCHI

COVER GASKET KIT

KIT DE JOINTS DE COUVERCLES

SATZ ZYLINDERKOPFDECKELDICHTUNGEN

KIT GUARNICIÓN TAPPAS

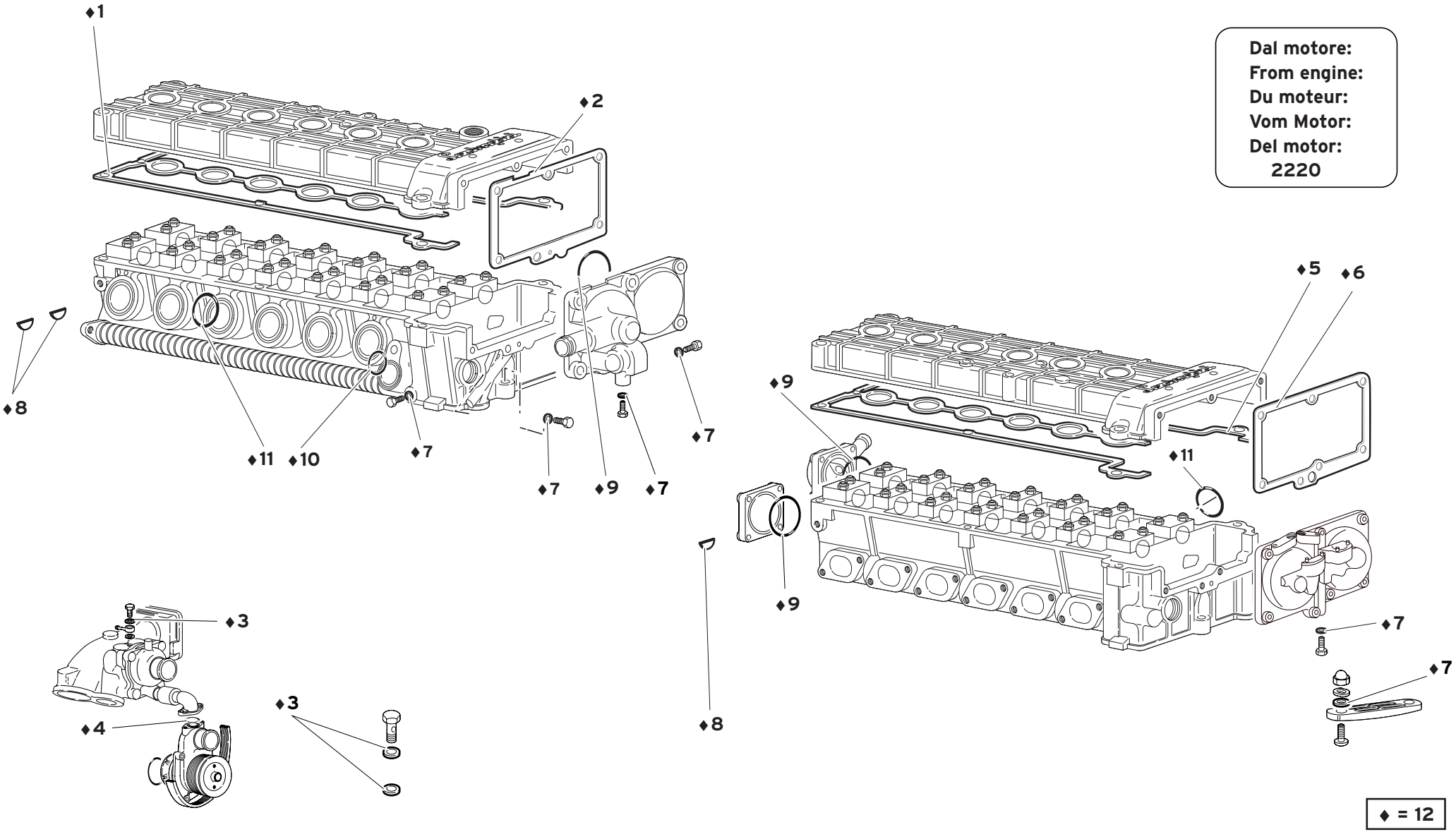

11	MY 99	**KIT GUARNIZIONI COPERCHI** COVER GASKET KIT KIT DE JOINTS DE COUVERCLES SATZ ZYLINDERKOPFDECKELDICTUNGEN KIT GUARNICIÓN TAPPAS	11.06.01	Diablo IV 07/1999

Rif. Ref. Réf. Bez. Ref.	Codice Part number Numero des pièces Teilnummer Codigo	Q.tà Q.ty Q.té Stk. C.dad	Versione Version Version Version Versión	DESCRIZIONE	DESCRIPTION	DESCRIPTION	BESCHREIBUNG	DESCRIPCION
♦1	0011004919	1		GUARNIZIONE	GASKET	GUARNITURE	DICHTUNG	GUARNIZIONE
♦2	0011004551	1		GUARNIZIONE	GASKET	GUARNITURE	DICHTUNG	GUARNIZIONE
♦3	008400818	7		RONDELLA	WASHER	RONDELLE	SCHEIBE	ARANDELA
♦4	008602803	1		ANELLO TENUTA	SEAL	JOINT D'ETANCHEITE	DICHTRING	JUNTA HERMETICA
♦5	0011004920	1		GUARNIZIONE	GASKET	GUARNITURE	DICHTUNG	GUARNIZIONE
♦6	0011003889	1		GUARNIZIONE	GASKET	GUARNITURE	DICHTUNG	GUARNIZIONE
♦7	008400609	8		RONDELLA	WASHER	RONDELLE	SCHEIBE	ARANDELA
♦8	0011003411	3		COPERCHIO	COVER	COUVERCLE	DECKEL	TAPA
♦9	008606205	2		ANELLO TENUTA	SEAL	JOINT D'ETANCHEITE	DICHTRING	JUNTA HERMETICA
♦10	008603503	2		ANELLO TENUTA	SEAL	JOINT D'ETANCHEITE	DICHTRING	JUNTA HERMETICA
♦11	008604703	12		ANELLO TENUTA	SEAL	JOINT D'ETANCHEITE	DICHTRING	JUNTA HERMETICA
12	0011005356	1		KIT	KIT	KIT	KIT	KIT

KIT GUARNIZIONI COPERCHI

COVER GASKET KIT

KIT DE JOINTS DE COUVERCLES

SATZ ZYLINDERKOPFDECKELDICTUNGEN

KIT GUARNICIÓN TAPPAS