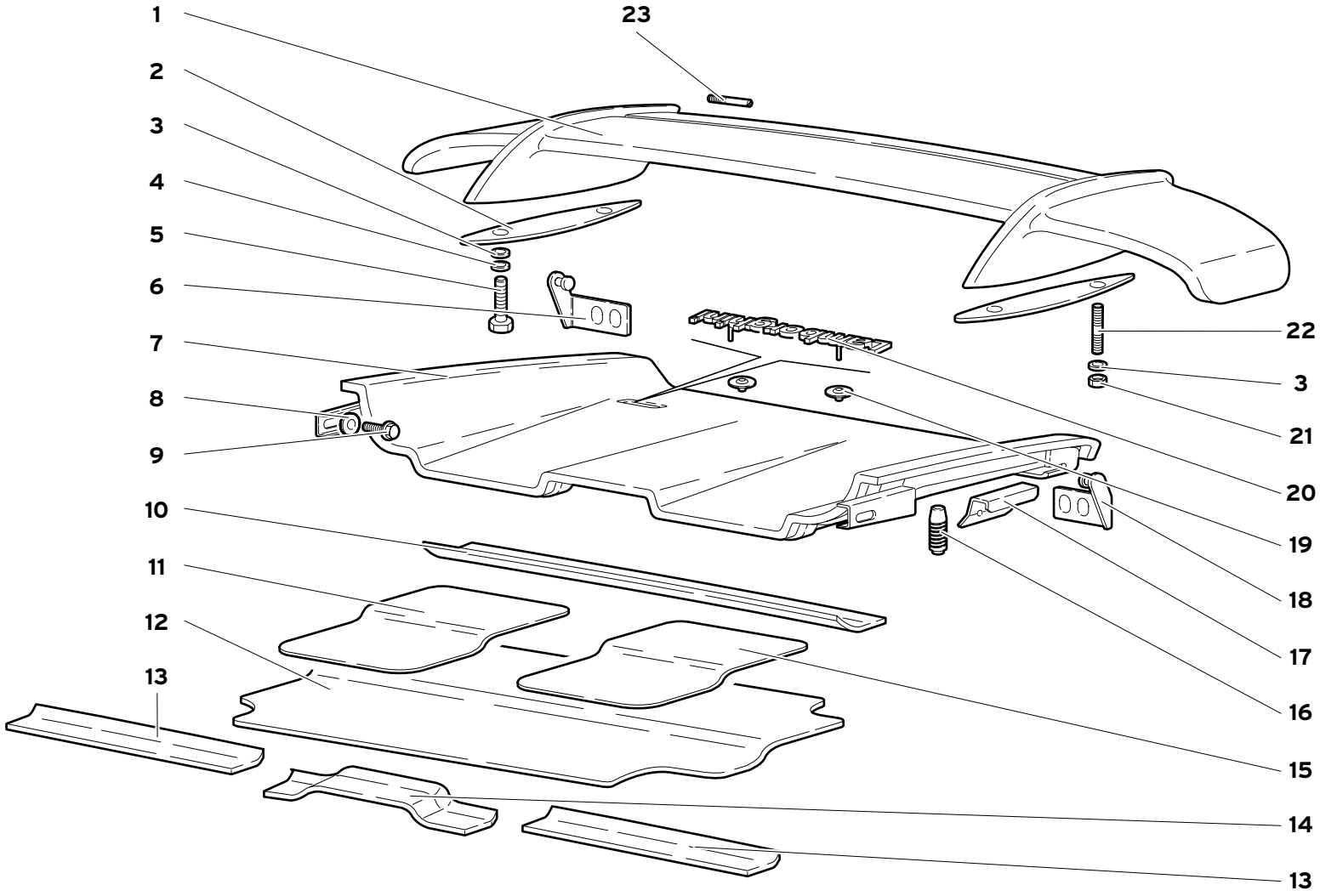

73	MY 99	COFANO POSTERIORE E ALETTONE REAR HOOD AND WING COFFRE ARRIERE ET AILERON KOFFERRAUMHAUBE UND SPOILER CAPO POSTERIOR Y ALETA	73.01.00	Diablo JV 07/1999

Rif. Ref. Réf. Bez. Ref.	Codice Part number Numero des pièces Teilnummer Codigo	Q.tà Q.ty Q.té Stk. C.dad	Versione Version Version Version Versión	DESCRIZIONE	DESCRIPTION	DESCRIPTION	BESCHREIBUNG	DESCRIPCION
1	0097001694	1		ALETTONE NERO (OPTIONAL)	BLACK STABILISER	SPOILER NOIR	SCHWARZER SPOILER	ALERÓN NEGRO
1	0097001699	1		ALETTONE IN TINTA (OPTIONAL)	COLOURED STABILISER	SPOILER TEINTE ASSORTIE	SPOILER IN DER FARBE D.	ALERÓN PINTADO
1	0097004614	1	95	ALETTONE IN TINTA (OPTIONAL)	COLOURED STABILISER	SPOILER TEINTE ASSORTIE	SPOILER IN DER FARBE D.	ALERÓN PINTADO
1	0097004615	1	95	ALETTONE NERO (OPTIONAL)	BLACK STABILISER	SPOILER NOIR	SCHWARZER SPOILER	ALERÓN NEGRO
2	0097001880	2		GUARNIZIONE	GASKET	GUARNITURE	DICHTUNG	GUARNIZIONE
3	008400606	4		RONDELLA	WASHER	RONDELLE	SCHEIBE	ARANDELA
4	008410601	2		RONDELLA	WASHER	RONDELLE	SCHEIBE	ARANDELA
5	008100621	2		VITE	SCREW	VIS	SCHRAUBE	TORNILLO
6	004132637	1		STAFFA DX	RIGHT BRACKET	ETRIER	HALTER	SOPORTE
7	009429001	1		COFANO POST.	BONNET	CAPOT	MOTORHAUBE	CAPOT
8	008400614	2		RONDELLA	WASHER	RONDELLE	SCHEIBE	ARANDELA
9	008700660	2		VITE	SCREW	VIS	SCHRAUBE	TORNILLO
10	009429111	1		PROFILATO	CHANNEL	PROFILE	PROFIL	PERFIL
11	009455242	1		ISOLAMENTO DX	RIGHT LINING	ISOLANT	ISOLIERUNG	FORRO
12	009455244	1		ISOLAMENTO	LINING	ISOLANT	ISOLIERUNG	FORRO
13	009429109	2		PROFILATO	CHANNEL	PROFILE	PROFIL	PERFIL
14	009429108	1		PROFILATO	CHANNEL	PROFILE	PROFIL	PERFIL
15	009455243	1		ISOLAMENTO SX	LEFT LINING	ISOLANT	ISOLIERUNG	FORRO
16	009460214	2		TAMPONE GOMMA	RUBBER PAD	TAMPON CAOUTCHO.	GUMMIPUFFER	TOPE DE GOMA
17	009429112	2		PROFILATO	CHANNEL	PROFILE	PROFIL	PERFIL
18	004132636	1		STAFFA SX	LEFT BRACKET	ETRIER	HALTER	SOPORTE
19	008410305	2		MOLLETTA	CLIP	AGRAFE	KLEMMSTUECK	SUJETADOR
20	006128566	1		SCRITTA "LAMBORGHINI"	ORNAMENT	MOTIF	ZIERSTUECK	EMBELLECEDOR
21	008200606	2		DADO	NUT	ECROU	MUTTER	TUERCA
22	008300663	2		PRIGIONIERO	STUD	GOUJON	STIFTSCHRAUBE	ESPARRAGO
23	009490017	4		PERNO FILETTATO	PIN	AXE	BOLZEN	EJE

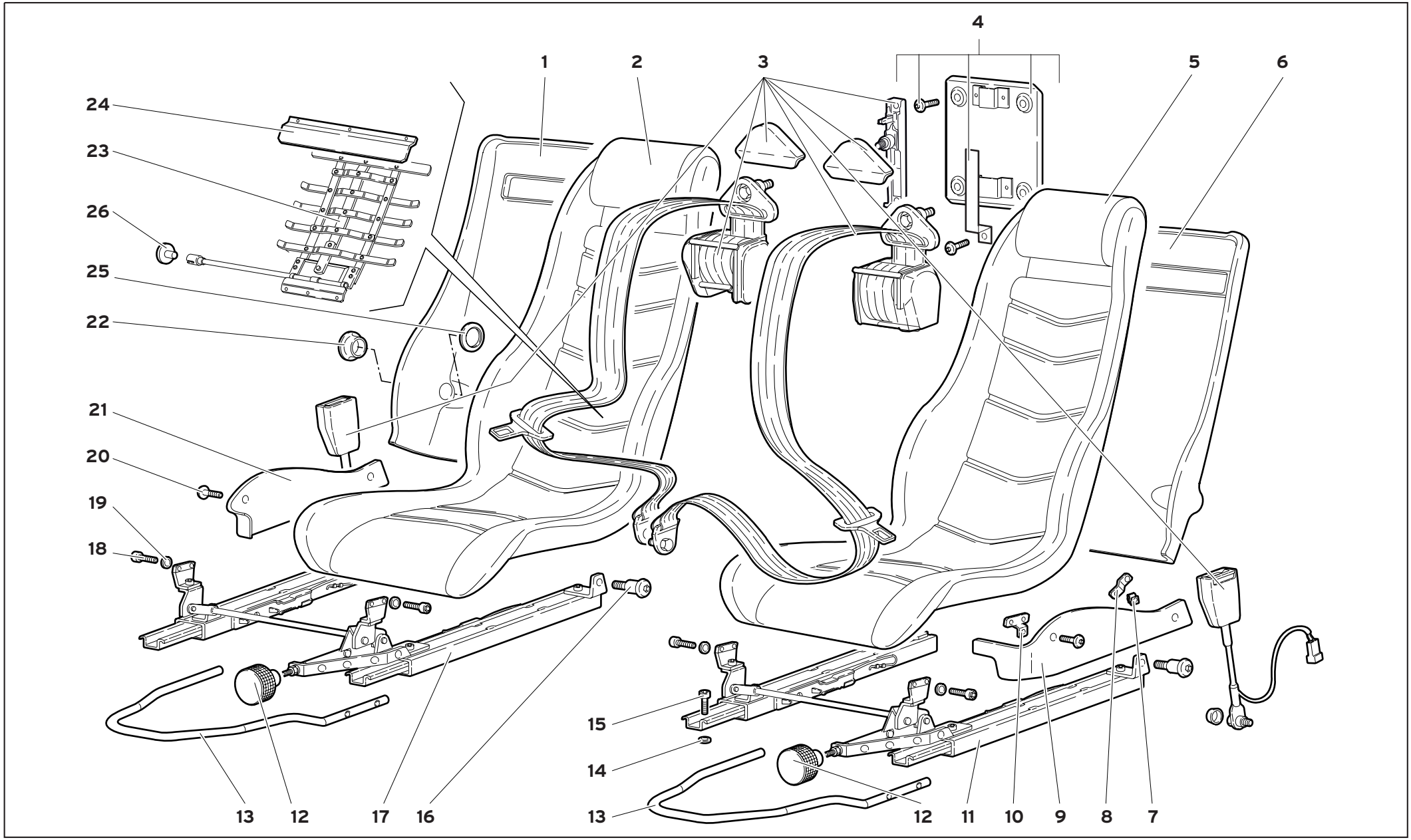

75	MY 99	SEDILI E CINTURE DI SICUREZZA SEATS AND SAFETY BELTS SITZE UND SICHERHEITSGURTE SIEGES ET CEINTURES DE SECURITE ASIENTOS Y CINTURON DE SEGURIDAD	75.01.00	Diablo JV 07/1999

Rif. Ref. Réf. Bez. Ref.	Codice Part number Numero des pièces Teilnummer Codigo	Q.tà Q.ty Q.té Stk. C.dad	Versione Version Version Version Versión	DESCRIZIONE	DESCRIPTION	DESCRIPTION	BESCHREIBUNG	DESCRIPCION
1	009435112	1		PANNELLO RETROSCHIENALE DX	R. REAR PANEL SEAT	PANNEAU	VERKLEIDUNG	CONTRAPANEL
2	009935004	1		SEDILE DX	RIGHT SEAT	SIEGE	SITZ	BUTACA
3	0097001596	1		CINTURE DI SICUREZZA	SEATS BELTS	CEINTURE DE SE.	SICHERHEITSGURT	CINTURON DE SEGU.
4	009490324	1		SUPPORTO	SUPPORT	SUPPORT	LAGER	SOPORTE
5	009935005	1		SEDILE SX	LEFT SEAT	SIEGE	SITZ	BUTACA
6	009435113	1		PANNELLO RETROSCHIENALE SX	L. REAR PANEL SEAT	PANNEAU	VERKLEIDUNG	CONTRAPANEL
7	008220503	4		MOLLETTA	CLIP	AGRAFE	KLEMMSTUECK	SUJETADOR
8	009435261	2		STAFFA	BRACKET	ETRIER	HALTER	SOPORTE
9	009435332	1		PANNELLO LATERALE SX	RIGHT SIDE PANEL	PANNEAU	VERKLEIDUNG	CONTRAPANEL
10	009435263	1		STAFFA SX	LEFT BRACKET	ETRIER	HALTER	SOPORTE
10	009435262	1		STAFFA DX	RIGHT BRACKET	ETRIER	HALTER	SOPORTE
11	009435019	1		GUIDA SEDILE SX	LEFT SEAT GUIDE	GLISSIERE	SCHIENE	GUIA
12	009435264	2		POMELLO	KNOB	BOUTON	KNEBELGRIFF	BOTON
13	009435207	2		LEVA SEDILE	SEAT LEVER	LEVIER	HEBEL	PALANCA
14	009435257	8		DISTANZIALE	SPACER	ENTRETOISE	ABSTANDSTUECK	SEPARADOR
15	008700847	8		VITE	SCREW	VIS	SCHRAUBE	TORNILLO
16	009435232	4		PERNO	PIN	AXE	BOLZEN	EJE
17	009435018	1		GUIDA SEDILE DX	RIGHT SEAT GUIDE	GLISSIERE	SCHIENE	GUIA
18	008700670	8		VITE	SCREW	VIS	SCHRAUBE	TORNILLO
19	008410601	8		RONDELLA	WASHER	RONDELLE	SCHEIBE	ARANDELA
20	008700544	4		VITE	SCREW	VIS	SCHRAUBE	TORNILLO
21	009435331	1		PANNELLO LATERALE DX	RIGHT SIDE PANEL	PANNEAU	VERKLEIDUNG	CONTRAPANEL
22	009435119	2		BOCCOLA	BUSHING	DOUILLE	BUECHSE	CASQUILLO
23	009435031	1		REGOLATORE LOMBARE DX	BACK-REST ADJU.-R.	REGLAG. DOSSIER - D.	REUCKL.-EINSTEL. - R.	REGULACION D.
23	009435032	1		REGOLATORE LOMBARE SX	BACK-REST ADJU.-L.	REGLAG. DOSSIER - G.	REUCKL.-EINSTEL. - L.	REGULACION I.
24	009435118	2		ANGOLARE	ANGLE PIECE	CORNIERE	WINKELSTUECK	ANGULAR
25	009435120	2		ANELLO	RING	BAGUE	RING	ANILLO
26	0075005132	2		POMELLO	KNOB	BOUTON	KNEBELGRIFF	BOTON

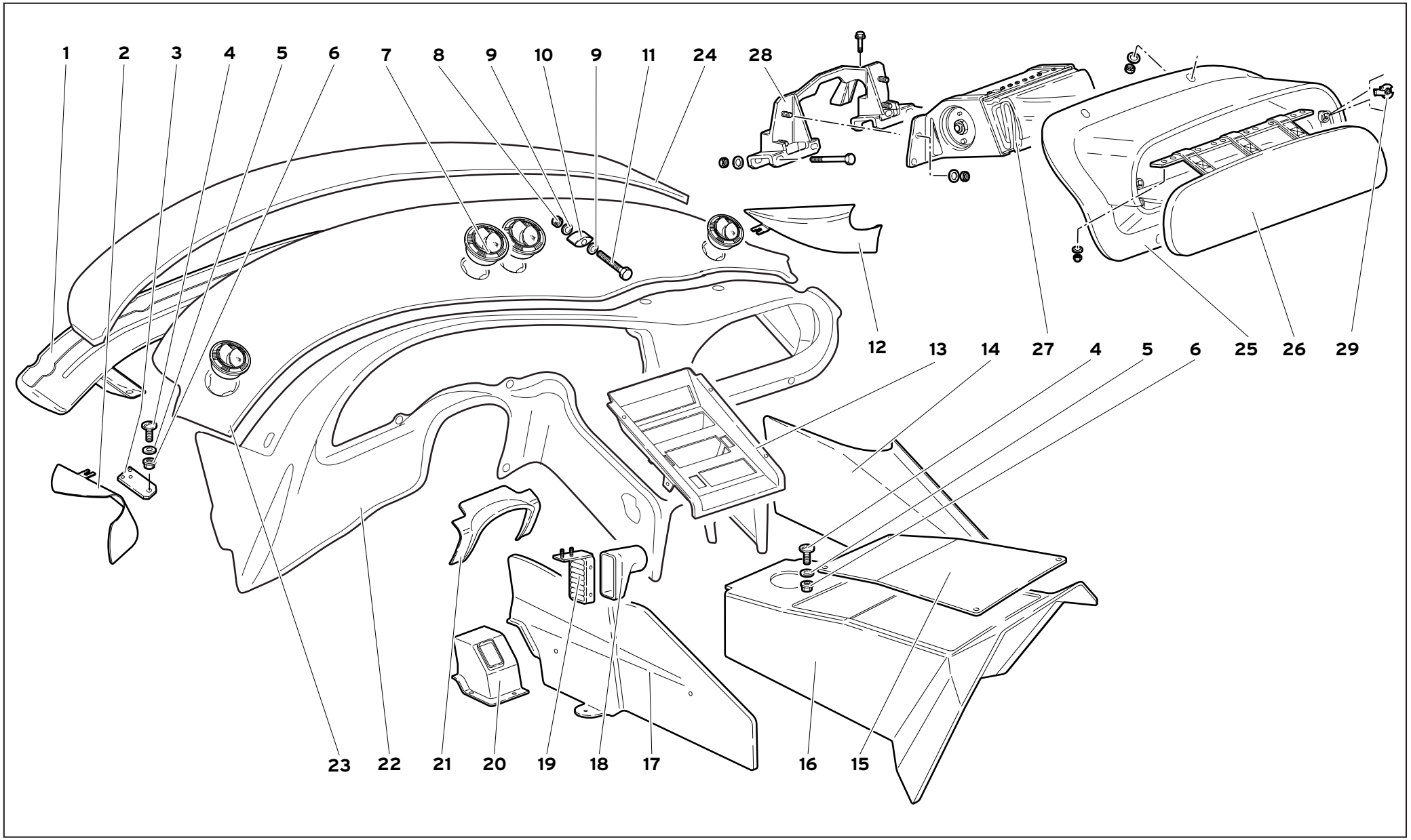

78	MY 99	RIVESTIMENTI INTERNI ABITACOLO PASSENGER COMPARTMENT TRIMS REVETEMENTS INTERIEUR HABITACLE	FAHRGASTRAUM-INNENVERKLEIDUNGEN REVESTIMIENTOS INTERNOS HABITÁCULO	78.01.02	Diablo JV 11/2003

Rif. Ref. Réf. Bez. Ref.	Codice Part number Numero des pièces Teilnummer Codigo	Q.tà Q.ty Q.té Stk. C.dad	Versione Version Version Version Versión	DESCRIZIONE	DESCRIPTION	DESCRIPTION	BESCHREIBUNG	DESCRIPCION
1	009414019	1		CONVOGLIATORE	CONVEYOR	CONVOYEUR	LEITBLECH	CANALIZADOR
2	009414338	1		PANNELLO SX	LEFT PANEL	PANNEAU	VERKLEIDUNG	CONTRAPANEL
3	009414136	2		PIASTRINA	PLATE	PLAQUE	PLATTE	PLACA
4	009421547	6		VITE	SCREW	VIS	SCHRAUBE	TORNILLO
5	009421549	6		RONDELLA	WASHER	RONDELLE	SCHEIBE	ARANDELA
6	009421548	6		DADO	NUT	ECROU	MUTTER	TUERCA
7	009414507	4		BOCCHETTONE	UNION	VIS-RACCORD	HOHLSCHRAUBE	BOQUILLA
8	008200606	2		DADO	NUT	ECROU	MUTTER	TUERCA
9	008400606	4		RONDELLA	WASHER	RONDELLE	SCHEIBE	ARANDELA
10	009414129	2		DISTANZIALE	SPACER	ENTRETOISE	ABSTANDSTUECK	SEPARADOR
11	008100636	2		VITE	SCREW	VIS	SCHRAUBE	TORNILLO
12	009414337	1		PANNELLO DX	RIGHT PANEL	PANNEAU	VERKLEIDUNG	CONTRAPANEL
♦13	0069003055	1		PLANCIA TUNNEL	TUNNEL PANEL	PLANCHE	WAND	TABLERO
13	0069003145	1		PLANCIA TUNNEL	TUNNEL PANEL	PLANCHE	WAND	TABLERO
14	009414303	1		FIANCHETTO DX CONSOLLE	CONS. R. SIDE PANEL	TABLIER	SEITENBLECH	COSTADO
15	009458444	1		PANNELLO COPRITUNNEL	PANEL ON TUNNEL	PANNEAU	VERKLEIDUNG	CONTRAPANEL
16	0078004090	1		RIVESTIMENTO TUNNEL	TUNNEL COVERING	REVETEMENT	VERKLEIDUNG	FORRO
17	009414336	1		FIANCHETTO SX CONSOLLE	CONS. L. SIDE PANEL	TABLIER	SEITENBLECH	COSTADO
18	009458356	1		BOCCHETTONE	UNION	VIS-RACCORD	HOHLSCHRAUBE	BOQUILLA
19	009958402	1		GRIGLIA	GRILLE	GRILLE	GITTER	REJILLA
20	009458364	1		SCATOLA	CASE	CARTER	GEHAUSE	CAJA
21	009414321	1		RIVESTIMENTO	COVERING	REVETEMENT	VERKLEIDUNG	FORRO
22	0069003455	1		CRUSCOTTO GREZZO	DASHBOARD PANEL	TABLIER	STIRNWAND	TABLERO
23	0069003720	1		PARTE SUP. PLANCIA	UPPER COVERING	REVETEMENT	VERKLEIDUNG	FORRO
24	009414345	1		CURVANO	BEND	AUVENT	BOGENELEMENT	MARQUESINA PARAV.
25	0069003113	1		RIVESTIMENTO AIRBAG	AIRBAG COVERING	REVETEMENT	VERKLEIDUNG	FORR
26	009914316	1		SPORTELLO AIRBAG	AIRBAG LID	VOLET	DECKEL	TAPA
27	009914313	1		MODULO AIRBAG	AIRBAG MODULE	AIRBAG	AIRBAG	AIRBAG
28	009914121	1		SUPPORTO	SUPPORT	SUPPORT	LAGER	SOPORTE
29	0069003254	4		MOLLETTA	CLIP	AGRAFE	KLEMMSTUECK	SUJETADOR

♦_ _ PER VETTURE CON LIFTING SYSTEM	FOR CARS WITH LIFTING SYSTEM	SEULEMENT POUR VOITURE EQUIPEE DE VERIN HYDRAULIQUE	FÜR AUTOS MIT VORDERACHSENHEBESYSTEM	PARA VEHÍCULOS CON LIFTING SYSTEM

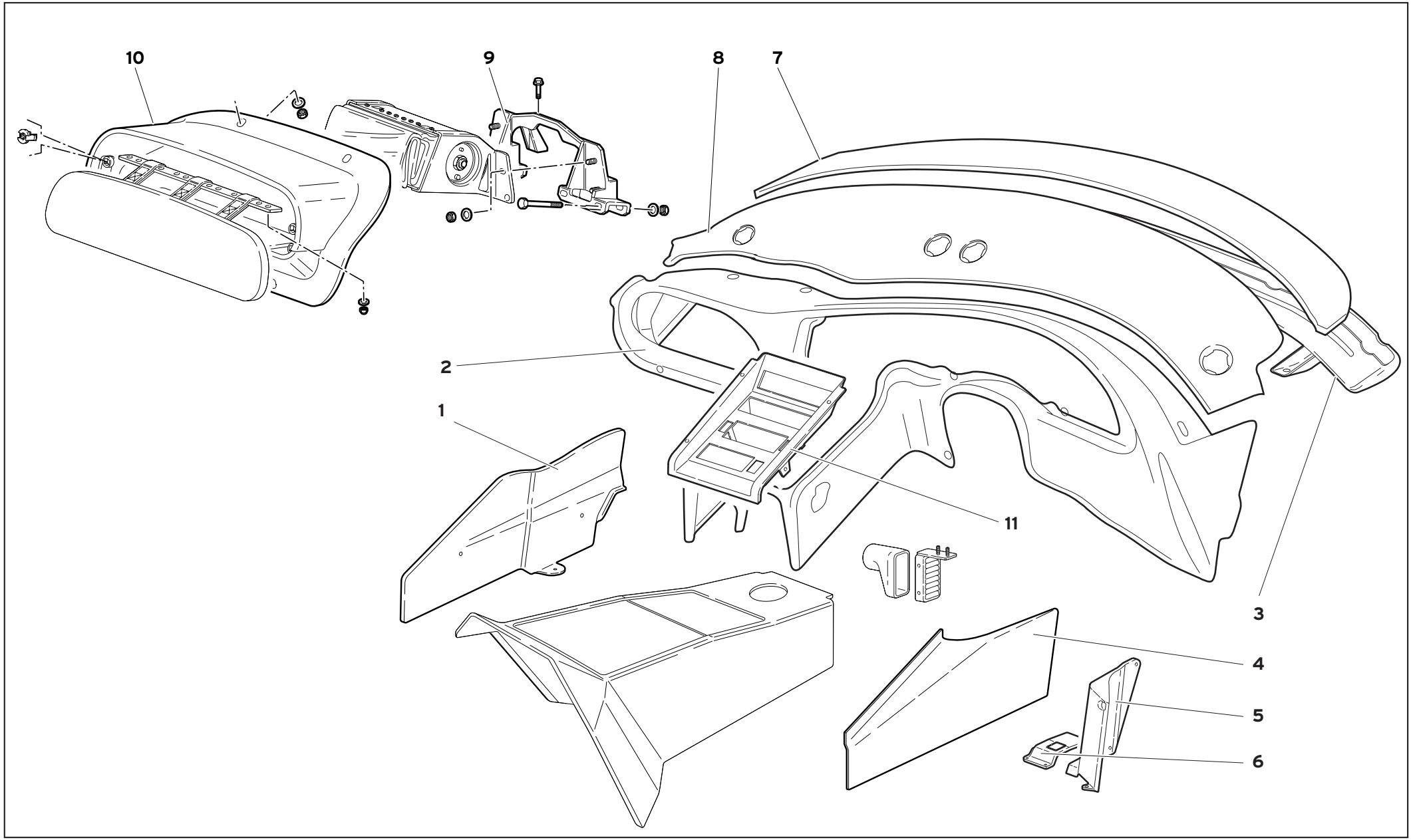

78	MY 99	RIVESTIMENTI INTERNI ABITACOLO (Ver. 74, 76) PASSENGER COMPARTMENT TRIMS REVETEMENTS INTERIEUR HABITACLE FAHRGASTRAUM-INNENVERKLEIDUNGEN REVESTIMIENTOS INTERNOS HABITÁCULO	78.01.01	Diablo JV 02/2000

Rif. Ref. Réf. Bez. Ref.	Codice Part number Numero des pièces Teilnummer Codigo	Q.tà Q.ty Q.té Stk. C.dad	Versione Version Version Version Versión	DESCRIZIONE	DESCRIPTION	DESCRIPTION	BESCHREIBUNG	DESCRIPCION
1	009414330	1		FIANCHETTO SX	LEFT SIDE PANEL	TABLIER	SEITENBLECH	COSTADO
2	0069004104	1		CRUSCOTTO	DASHBOARD PANEL	TABLIER	STIRNWAND	TABLERO
3	009414033	1		CONVOGLIATORE	CONVEYOR	CONVOYEUR	LEITBLECH	CANALIZADOR
4	009958414	1		FIANCHETTO DX	RIGHT SIDE PANEL	TABLIER	SEITENBLECH	COSTADO
5	009458354	1		PANNELLO	PANEL	PANNEAU	VERKLEIDUNG	CONTRAPANEL
6	009458365	1		SCATOLA	CASE	CARTER	GEHAUSE	CAJA
7	0069004097	1		CURVANO	BEND	AUVENT	BOGENELEMENT	MARQUESINA PARAV.
8	0069004108	1		PARTE SUP. PLANCIA	UPPER COVERING	REVETEMENT	VERKLEIDUNG	FORRO
9	009914132	1		SUPPORTO	SUPPORT	SUPPORT	LAGER	SOPORTE
10	0069004549	1		RIVESTIMENTO AIRBAG	AIRBAG COVERING	REVETEMENT	VERKLEIDUNG	FORR
11	0069004068	1		PLANCIA TUNNEL	TUNNEL PANEL	PLANCE	WAND	TABLERO

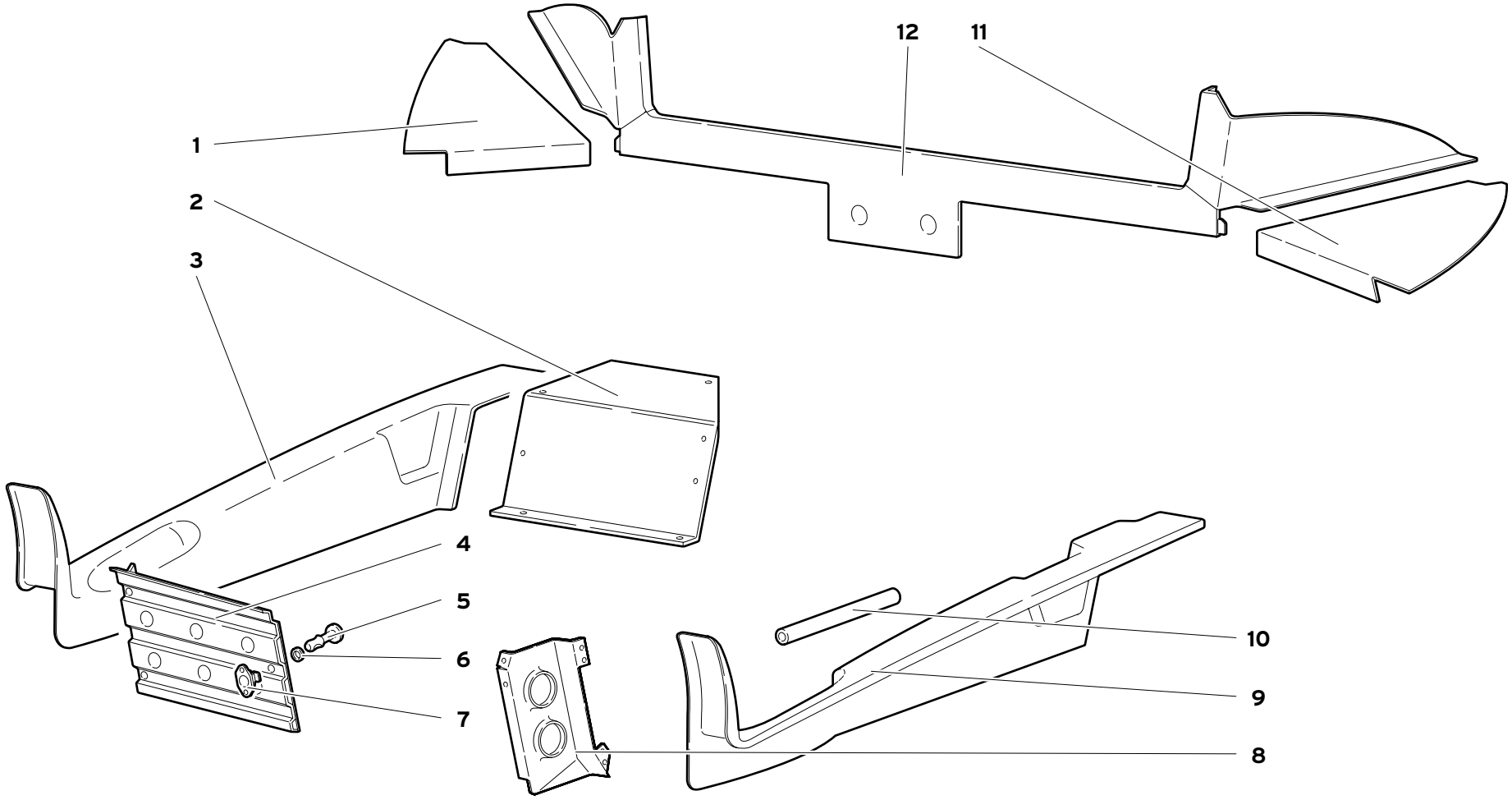

78	MY 99	RIVESTIMENTI INTERNI ABITACOLO PASSENGER COMPARTMENT TRIMS REVETEMENTS INTERIEUR HABITACLE FAHRGASTRAUM-INNENVERKLEIDUNGEN REVESTIMIENTOS INTERNOS HABITÁCULO	78.02.00	Diablo JV 07/1999

Rif. Ref. Réf. Bez. Ref.	Codice Part number Numero des pièces Teilnummer Codigo	Q.tà Q.ty Q.té Stk. C.dad	Versione Version Version Version Versión	DESCRIZIONE	DESCRIPTION	DESCRIPTION	BESCHREIBUNG	DESCRIPCION
1	009458233	1		PANNELLO DX	RIGHT PANEL	PANNEAU	VERKLEIDUNG	CONTRAPANEL
2	009458605	1		PANNELLO (CENTRALINE)	PANEL (E.C.U.)	PANNEAU	VERKLEIDUNG	CONTRAPANEL
3	009458608	1		COPRIBRANCARDO DX	RIGHT PANEL	PANNEAU	VERKLEIDUNG	CONTRAPANEL
4	009458383	1		PIASTRA POGGIAPIEDI	PLATE	PLAQUE	PLATTE	PLACA
4	009458359	1	74	PIASTRA POGGIAPIEDI	PLATE	PLAQUE	PLATTE	PLACA
4	009458359	1	76	PIASTRA POGGIAPIEDI	PLATE	PLAQUE	PLATTE	PLACA
5	009458391	3		PERNO	PIN	AXE	BOLZEN	EJE
6	009458350	3		ANELLO GOMMA	RUBBER RING	BAGUE CAOUTCHOUC	GUMMIRING	GUARNICION DE
7	009458349	3		FERMAGLIO	CLIP	AGRAFE	KLEMMSTUECK	SUJETADOR
8	004131808	1		PIASTRA	PLATE	PLAQUE	PLATTE	PLACA
9	009458609	1		COPRIBRANCARDO SX	LEFT PANEL	PANNEAU	VERKLEIDUNG	CONTRAPANEL
10	009458601	1		PROTEZIONE	SHIELD	PROTECTION	ABDECKUNG	DEFENSA
11	009458236	1		PANNELLO SX	LEFT PANEL	PANNEAU	VERKLEIDUNG	CONTRAPANEL
12	0078001714	1		RIVESTIMENTO	COVERING	REVETEMENT	VERKLEIDUNG	FORRO

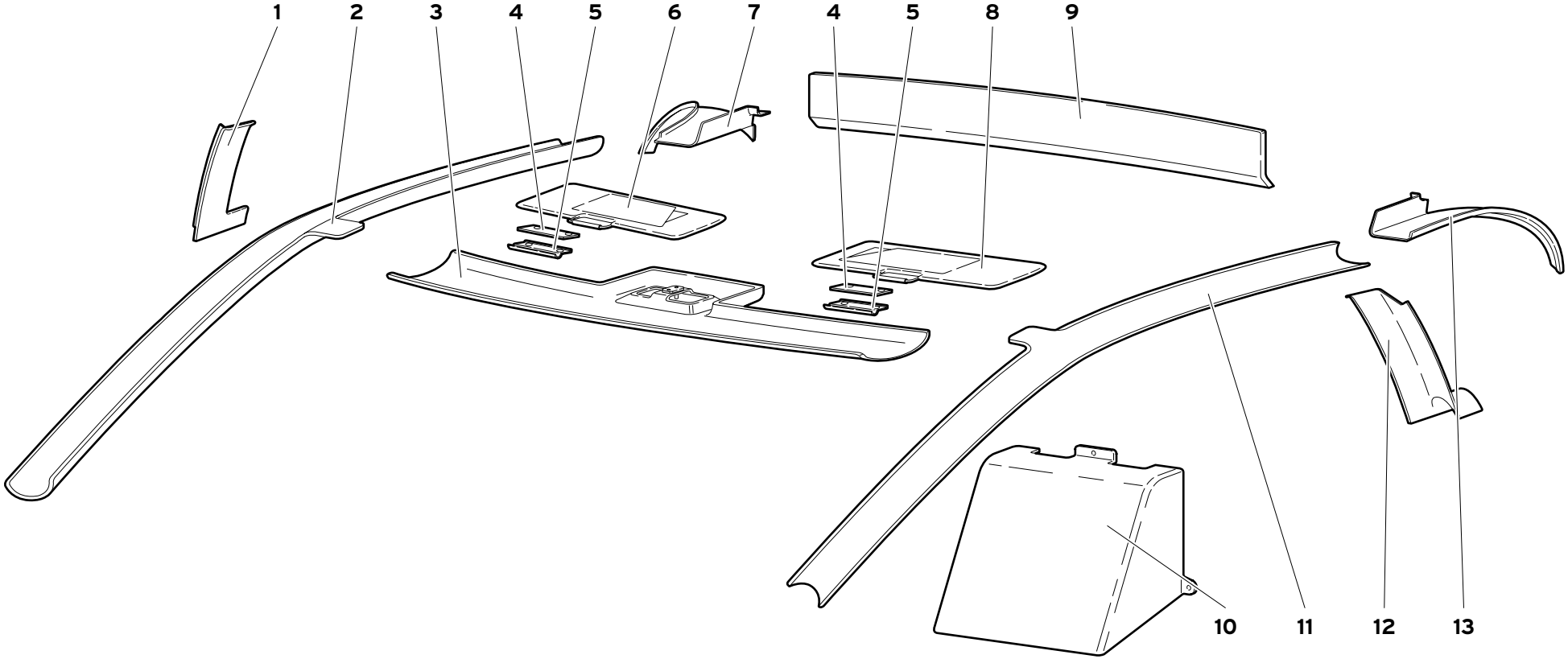

78	MY 99	RIVESTIMENTI INTERNI ABITACOLO PASSENGER COMPARTMENT TRIMS REVETEMENTS INTERIEUR HABITACLE FAHRGASTRAUM-INNENVERKLEIDUNGEN REVESTIMIENTOS INTERNOS HABITÁCULO	78.03.00	Diablo JV 07/1999

Rif. Ref. Réf. Bez. Ref.	Codice Part number Numero des pièces Teilnummer Codigo	Q.tà Q.ty Q.té Stk. C.dad	Versione Version Version Version Versión	DESCRIZIONE	DESCRIPTION	DESCRIPTION	BESCHREIBUNG	DESCRIPCION
1	009458206	1		PANNELLO DX	RIGHT PANEL	PANNEAU	VERKLEIDUNG	CONTRAPANEL
2	009458213	1		COPRIMONTANTE DX	RIGHT COVERING	REVETEMENT	VERKLEIDUNG	FORRO
3	009458062	1		RIVESTIMENTO	COVERING	REVETEMENT	VERKLEIDUNG	FORRO
4	009458056	2		PIASTRINA	PLATE	PLAQUETTE	PLAETTCHEN	PLACA
5	009458055	2		CERNIERA	HINGE	CHARNIERE	SCHARNIER	BISAGRA
6	0078004557	1		VISIERA PARASOLE DX	RIGHT SUN VISOR	VISIERE	KALOTTE	VISERA
7	009458221	1		PANNELLO DX	RIGHT PANEL	PANNEAU	VERKLEIDUNG	CONTRAPANEL
8	0078004556	1		VISIERA PARASOLE SX	LEFT SUN VISOR	VISIERE	KALOTTE	VISERA
9	009490606	1		RIVESTIMENTO LUNOTTO	REAR WIN. COVERING	REVETEMENT	VERKLEIDUNG	FORRO
10	009458451	1		RIVESTIMENTO CINTURE	SAF. BELTS COVERING	REVETEMENT	VERKLEIDUNG	FORRO
11	009458214	1		COPRIMONTANTE SX	LEFT COVERING	REVETEMENT	VERKLEIDUNG	FORRO
12	009458210	1		PANNELLO SX	LEFT PANEL	PANNEAU	VERKLEIDUNG	CONTRAPANEL
13	009458224	1		PANNELLO SX	LEFT PANEL	PANNEAU	VERKLEIDUNG	CONTRAPANEL

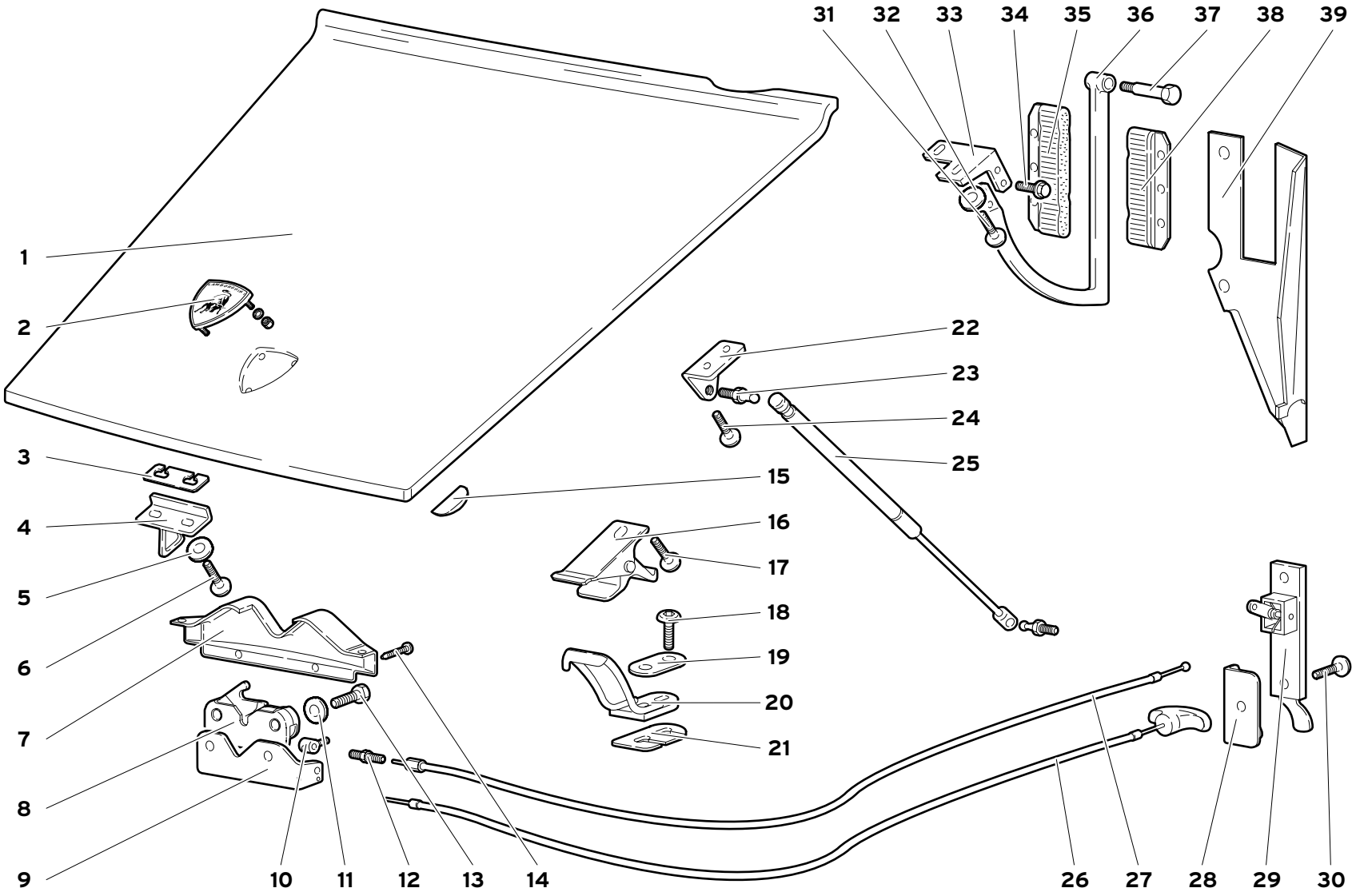

79	MY 99	COFANO ANTERIORE FRONT HOOD CAPOT AVANT VORDERE HAUBE CAPÓ DELANTERO	79.01.00

Diablo JV
07/1999

Rif. Ref. Réf. Bez. Ref.	Codice Part number Numero des pièces Teilnummer Codigo	Q.tà Q.ty Q.té Stk. C.dad	Versione Version Version Version Versión	DESCRIZIONE	DESCRIPTION	DESCRIPTION	BESCHREIBUNG	DESCRIPCION
1	009459010	1		COFANO ANTERIORE	FRONT BONNET	CAPOT	MOTORHAUBE	CAPOT
2	009466003	1		SCUDO LAMBORGHINI	ORNAMENT	MOTIF	ZIERSTUECK	EMBELLECEDOR
3	009459228	2		SPESSORE	SHIM	CALE D'EPAISSEUR	DISTANZSCHEIBE	SUPLEMENTO
4	009459227	1		RISCONTRO	LOCK STRIKER	PLAQUE SERRURE	TURSCHLOSSPLATTE	PLACA
5	008400627	2		RONDELLA	WASHER	RONDELLE	SCHEIBE	ARANDELA
6	008740685	2		VITE	SCREW	VIS	SCHRAUBE	TORNILLO
7	009459230	1		RIVESTIMENTO	COVERING	REVETEMENT	VERKLEIDUNG	FORRO
8	009459216	1		SERRATURA	LOCK	SERRURE	SCHLOSS	CERRADURA
9	009459213	1		DISTANZIALE	SPACER	ENTRETOISE	ABSTANDSTUECK	SEPARADOR
10	009459217	1		MORSETTO	CLAMP	COLLIER	KLEMME	COLLAR
11	008400607	2		RONDELLA	WASHER	RONDELLE	SCHEIBE	ARANDELA
12	009460213	1		VITE REGISTRO	ADJ/SCREW	VIS DE REGLAGE	EINSTELLSCHRAUBE	TORNILLO DE REGL.
13	008100623	2		VITE	SCREW	VIS	SCHRAUBE	TORNILLO
14	008700333	2		VITE	SCREW	VIS	SCHRAUBE	TORNILLO
15	009459108	1		TASSELLO DX	RIGHT ELASTIC PAD	TAMPON	GUMMISTUECK	ALMOHADILLA
15	009459109	1		TASSELLO SX	LEFT ELASTIC PAD	TAMPON	GUMMISTUECK	ALMOHADILLA
16	009459208	1		GANCIO	HOOK	CROCHET	HAKEN	GANCHO
17	008740685	1		VITE	SCREW	VIS	SCHRAUBE	TORNILLO
18	008700665	2		VITE	SCREW	VIS	SCHRAUBE	TORNILLO
19	009459226	1		PIASTRINA	PLATE	PLAQUETTE	PLAETTCHEN	PLACA
20	009459224	1		RISCONTRO	LOCK STRIKER	PLAQUE SERRURE	TURSCHLOSSPLATTE	PLACA
21	009459225	1		SPESSORE DI REGISTRO 1 MM	SHIM	CALE D'EPAISSEUR	DISTANZSCHEIBE	SUPLEMENTO
21	009459235	1		SPESSORE DI REGISTRO 2 MM	SHIM	CALE D'EPAISSEUR	DISTANZSCHEIBE	SUPLEMENTO
22	009459309	2		STAFFA	BRACKET	ETRIER	HALTER	SOPORTE
23	009459305	4		PERNO	PIN	AXE	BOLZEN	EJE
24	008740685	4		VITE	SCREW	VIS	SCHRAUBE	TORNILLO
25	009459318	2		MARTINETTO (NERO)	SHOCK ABSORBER	AMORTISSEUR	STOSSDAEMPFER	AMORTIGUADOR
25	0079004387	2		MARTINETTO (ARGENTO)	SHOCK ABSORBER	AMORTISSEUR	STOSSDAEMPFER	AMORTIGUADOR
26	009459003	1		CAVO EMERGENZA	CABLE	CABLE	KABEL	CABLE
27	009459001	1		CAVO APERTURA COFANO	CABLE	CABLE	KABEL	CABLE
28	009459223	1		PIASTRINA	PLATE	PLAQUETTE	PLAETTCHEN	PLACA
29	009459200	1		MANIGLIA APERTURA COFANO	HANDLE	POIGNEE	GRIFF	MANECILLA
30	008700544	2		VITE	SCREW	VIS	SCHRAUBE	TORNILLO
31	008700658	4		VITE	SCREW	VIS	SCHRAUBE	TORNILLO
32	008400627	4		RONDELLA	WASHER	RONDELLE	SCHEIBE	ARANDELA
33	009459321	1		SUPPORTO DX	RIGHT SUPPORT	SUPPORT	LAGER	SOPORTE
33	009459322	1		SUPPORTO SX	LEFT SUPPORT	SUPPORT	LAGER	SOPORTE
34	008700674	4		VITE	SCREW	VIS	SCHRAUBE	TORNILLO
35	0079001335	2		SPAZZOLA	BRUSH	BROSSE	STAHLBUERSTE	ESCOBILLA
36	0079001733	1		CERNIERA SX	LEFT HINGE	CHARNIERE	SCHARNIER	BISAGRA
36	0079001734	1		CERNIERA DX	RIGHT HINGE	CHARNIERE	SCHARNIER	BISAGRA
37	009459323	2		PERNO	PIN	AXE	BOLZEN	EJE
38	0079001336	2		SPAZZOLA	BRUSH	BROSSE	STAHLBUERSTE	ESCOBILLA
39	0079001337	1		PIASTRA DX	RIGHT PLATE	PLAQUE	PLATTE	PLACA
39	0079001338	1		PIASTRA SX	LEFT PLATE	PLAQUE	PLATTE	PLACA

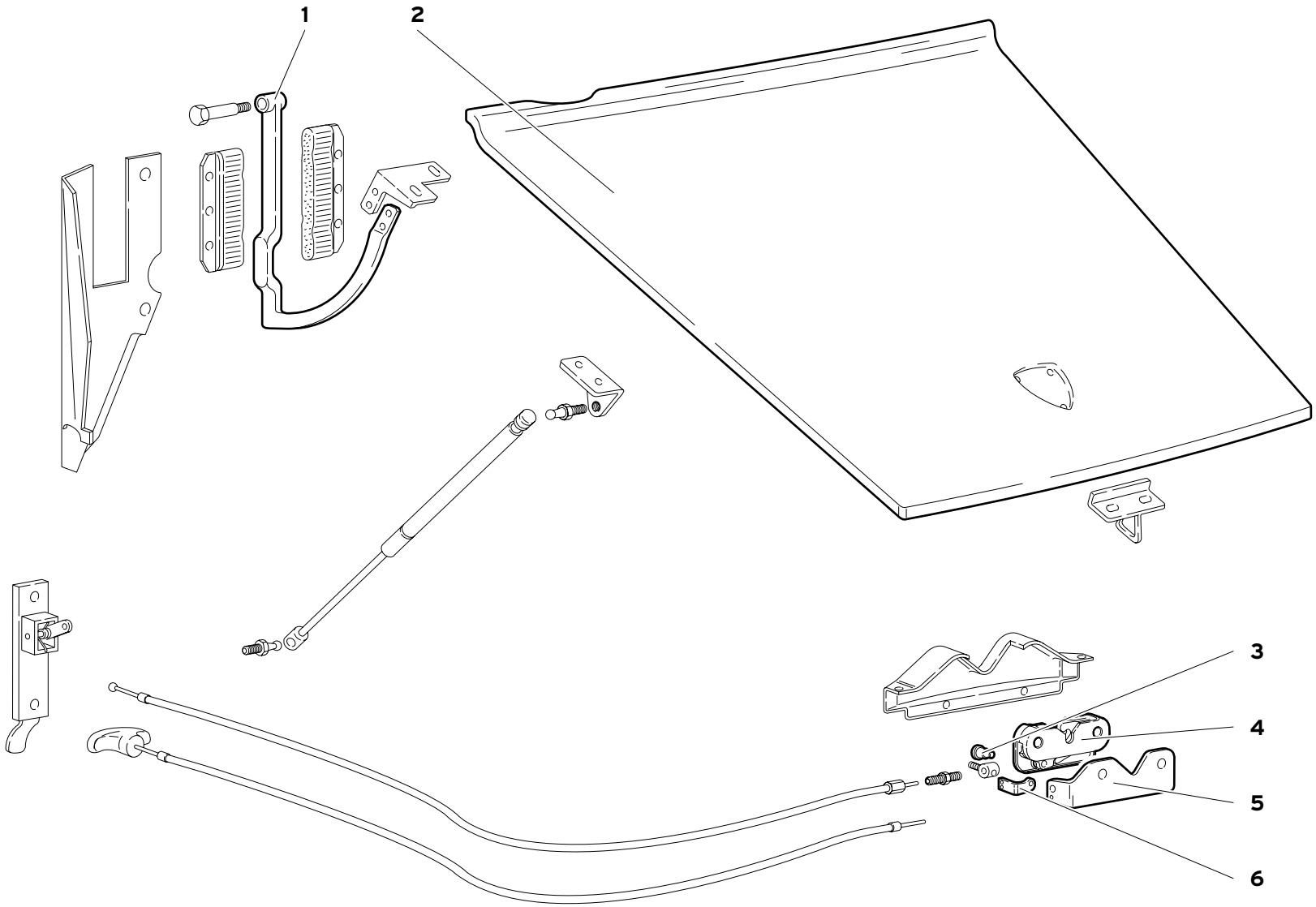

79	MY 99	COFANO ANTERIORE (Ver. 74, 76) FRONT HOOD CAPOT AVANT VORDERE HAUBE CAPÓ DELANTERO	79.01.00

Diablo IV
07/1999

Rif. Ref. Réf. Bez. Ref.	Codice Part number Numero des pièces Teilnummer Codigo	Q.tà Q.ty Q.té Stk. C.dad	Versione Version Version Version Versión	DESCRIZIONE	DESCRIPTION	DESCRIPTION	BESCHREIBUNG	DESCRIPCION
1	009459324	1		CERNIERA DX	RIGHT HINGE	CHARNIERE	SCHARNIER	BISAGRA
1	009459326	1		CERNIERA SX	LEFT HINGE	CHARNIERE	SCHARNIER	BISAGRA
2	009459008	1		COFANO ANTERIORE	FRONT BONNET	CAPOT	MOTORHAUBE	CAPOT
3	009459222	1		PERNO	PIN	AXE	BOLZEN	EJE
4	009459219	1		SERRATURA	LOCK	SERRURE	SCHLOSS	CERRADURA
5	009459220	1		DISTANZIALE	SPACER	ENTRETOISE	ABSTANDSTUECK	SEPARADOR
6	009459221	1		SUPPORTO	SUPPORT	SUPPORT	LAGER	SOPORTE

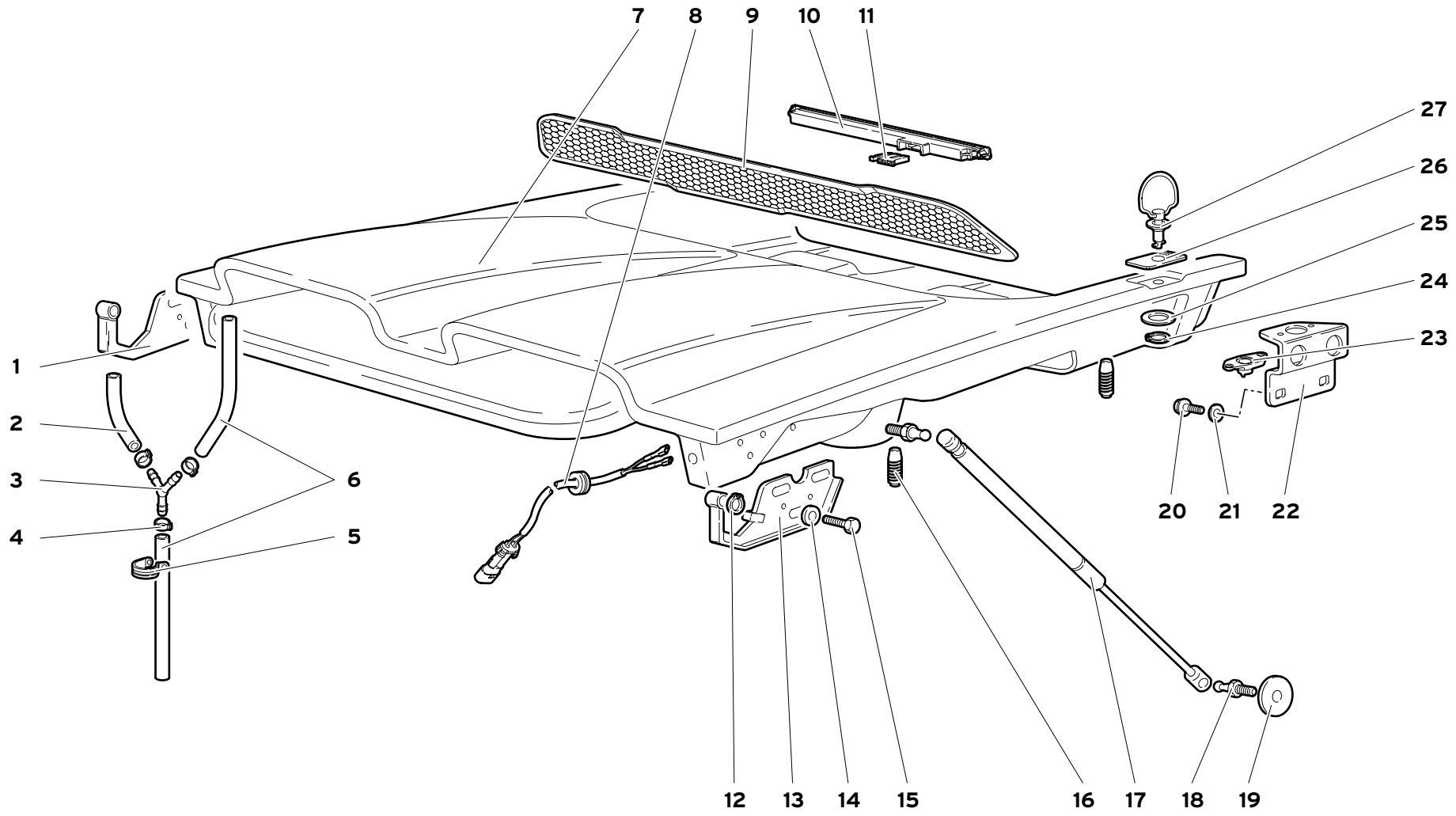

92	MY 99	COFANO MOTORE ENGINE HOOD CAPOT-MOTEUR MOTORHAUBE CAPÓ DEL MOTOR	92.01.01	Diablo JV 02/2000

Rif. Ref. Réf. Bez. Ref.	Codice Part number Numero des pièces Teilnummer Codigo	Q.tà Q.ty Q.té Stk. C.dad	Versione Version Version Version Versión	DESCRIZIONE	DESCRIPTION	DESCRIPTION	BESCHREIBUNG	DESCRIPCION
1	009460322	1		CERNIERA DX	RIGHT HINGE	CHARNIERE	SCHARNIER	BISAGRA
2	009490116	2		TUBO	PIPE	TUYAU	ROHR	TUBO
3	006108392	2		RACCORDO 3 VIE	CONNECTION	RACCORD	STUTZEN	RACOR ORIENTABLE
4	008831528	6		FASCETTA	STRAP	COLLIER	HALTEBAND	ABRAZADERA
5	008831515	2		FASCETTA	STRAP	COLLIER	HALTEBAND	ABRAZADERA
6	009490115	4		TUBO	PIPE	TUYAU	ROHR	TUBO
7	009460015	1		COFANO MOTORE	ENGINE BONNET	CAPOT	MOTORHAUBE	CAPOT
8	006135191	1		CABLAGGIO	ELECT CABLE	CABLE	LEITUNG	CABLE
9	009430172	1		RETE	NET	FILET	NETZ	REDECILLA
10	006331204	1		LUCE STOP CENTRALE	CENTRAL BRA. LIGHT	FEUX DE STOP CENT.	ZENTRALE BREMSLE.	STOP CENTRAL
11	006132280	1		CONNESSIONE	CONNECTION	CONNEXION	LEITUNG	CABLE
12	008580801	2		ANELLO RITEGNO	RETAINER RING	ARRETOIR	HALTERING	RETENEDOR
13	009460323	1		CERNIERA SX	LEFT HINGE	CHARNIERE	SCHARNIER	BISAGRA
14	008400630	6		RONDELLA	WASHER	RONDELLE	SCHEIBE	ARANDELA
15	008100656	6		VITE	SCREW	VIS	SCHRAUBE	TORNILLO
16	009460214	4		PARACOLPI GOMMA	RUBBER BUMPER	PARE-CHOCS	GUMMIPUFFER	TOPE DE GOMA
17	009460302	2		MARTINETTO	SHOCK ABSORBER	AMORTISSEUR	STOSSDAEMPFER	AMORTIGUADOR
18	009459305	4		PERNO GIUNTO SFERICO	BALL PIN	ROTULE	KUGELBOLZEN	ROTULA
19	008400804	2		RONDELLA	WASHER	RONDELLE	SCHEIBE	ARANDELA
20	008100601	4		VITE	SCREW	VIS	SCHRAUBE	TORNILLO
21	008410602	4		RONDELLA	WASHER	RONDELLE	SCHEIBE	ARANDELA
22	009460219	2		SUPPORTO	SUPPORT	SUPPORT	LAGER	SOPORTE
23	009411615	2		FERMAGLIO	CLIP	AGRAFE	KLEMMSTUECK	SUJETADOR
24	008581101	2		ANELLO RITEGNO	RETAINER RING	ARRETOIR	HALTERING	RETENEDOR
25	003230722	2		RONDELLA	WASHER	RONDELLE	SCHEIBE	ARANDELA
26	009460017	2		ADESIVO "CLOSED"	ADHESIV	ADHESIF	KLEBEMITTEL	ADHESIVO
27	009460018	2		CHIUSURA RAPIDA	LOCK	VERROU	RIEGEL	PESTILLO
				PER VETTURE CON CHIUSURA RAPIDA	FOR CARS WITH FAST CLOSING	POUR VEHICULES AVEC FERMETURE RAPIDE	FÜR FAHRZEUGE MIT SCHNELLVERRIEGELUNG	PARA VEHÍCULOS CON CIERRE RÁPIDO

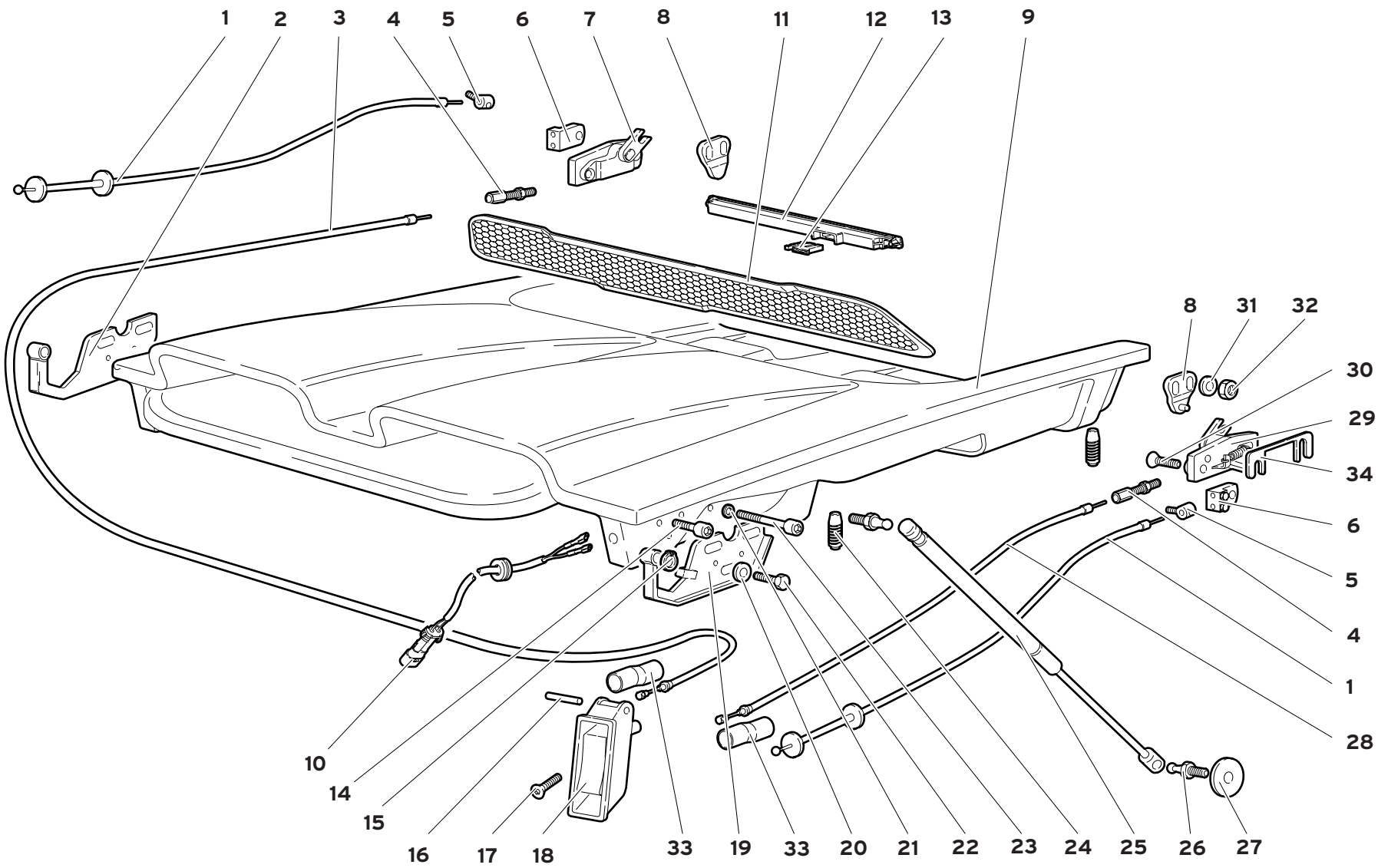

92	MY 99	COFANO MOTORE ENGINE HOOD CAPOT-MOTEUR MOTORHAUBE CAPÓ DEL MOTOR	92.01.02	Diablo JV 02/2000

Rif. Ref. Réf. Bez. Ref.	Codice Part number Numero des pièces Teilnummer Codigo	Q.tà Q.ty Q.té Stk. C.dad	Versione Version Version Version Versión	DESCRIZIONE	DESCRIPTION	DESCRIPTION	BESCHREIBUNG	DESCRIPCION
1	009460003	2		CAVO EMERGENZA	CABLE	CABLE	KABEL	CABLE
2	009460322	1		CERNIERA DX	RIGHT HINGE	CHARNIERE	SCHARNIER	BISAGRA
3	009460006	1		CAVO DX	RIGHT CABLE	CABLE	KABEL	CABLE
4	009460213	2		VITE REGOLAZIONE	ADJ/SCREW	VIS DE REGLAGE	EINSTELLSCHRAUBE	TORNILLO DE REG.
5	009460210	2		MORSETTO	CLAMP	COLLIER	KLEMME	COLLAR
6	009460212	2		MORSETTO DOPPIO	DOUBLE CLAMP	COLLIER	KLEMME	COLLAR
7	009460200	1		SERRATURA DX	LOCK	SERRURE	SCHLOSS	CERRADURA
8	009460201	2		RISCONTRO	LOCK STRIKER	PLAQUE SERRURE	TURSCHLOSSPLATTE	PLACA
9	0092003867	1		COFANO MOTORE	ENGINE BONNET	CAPOT	MOTORHAUBE	CAPOT
10	006135191	1		CABLAGGIO	ELECT CABLE	CABLE	LEITUNG	CABLE
11	009430172	1		RETE	NET	FILET	NETZ	REDECILLA
12	006331204	1		LUCE STOP CENTRALE	CENTRAL BRA. LIGHT	FEUX DE STOP CENT.	ZENTRALE BREMSLE.	STOP CENTRAL
13	006132280	1		CONNESSIONE	CONNECTION	CONNEXION	LEITUNG	CABLE
14	008700547	2		VITE	SCREW	VIS	SCHRAUBE	TORNILLO
15	008580801	2		ANELLO RITEGNO	RETAINER RING	ARRETOIR	HALTERING	RETENEDOR
16	008850304	1		SPINA	PIN	GOUPILLE	STIFT	PASADOR
17	008700539	1		VITE	SCREW	VIS	SCHRAUBE	TORNILLO
18	009421008	1		MANIGLIA	HANDLE	POIMIEE	GRIFF	MANECILLA
19	009460323	1		CERNIERA SX	LEFT HINGE	CHARNIERE	SCHARNIER	BISAGRA
20	008400630	6		RONDELLA	WASHER	RONDELLE	SCHEIBE	ARANDELA
21	008400510	2		RONDELLA	WASHER	RONDELLE	SCHEIBE	ARANDELA
22	008100656	6		VITE	SCREW	VIS	SCHRAUBE	TORNILLO
23	008700549	2		VITE	SCREW	VIS	SCHRAUBE	TORNILLO
24	009460214	4		PARACOLPI GOMMA	RUBBER BUMPER	PARE-CHOCS	GUMMIPUFFER	TOPE DE GOMA
25	0092004388	2		MARTINETTO	SHOCK ABSORBER	AMORTISSEUR	STOSSDAEMPFER	AMORTIGUADOR
26	009459305	4		PERNO GIUNTO SFERICO	BALL PIN	ROTULE	KUGELBOLZEN	ROTULA
27	008400804	2		RONDELLA	WASHER	RONDELLE	SCHEIBE	ARANDELA
28	009460007	1		CAVO SX	RIGHT CABLE	CABLE	KABEL	CABLE
29	009460202	1		SERRATURA SX	LOCK	SERRURE	SCHLOSS	CERRADURA
30	008700613	4		VITE	SCREW	VIS	SCHRAUBE	TORNILLO
31	008400606	4		RONDELLA	WASHER	RONDELLE	SCHEIBE	ARANDELA
32	008200612	4		DADO	NUT	ECROU	MUTTER	TUERCA
33	009421385	2		GUAINA	LINER	GAINE	MANTELROHR	CAMISA
34	009460215			DISTANZIALE	SPACER	ENTRETOISE	ABSTANDSTUECK	SEPARADOR
34	009460216			DISTANZIALE	SPACER	ENTRETOISE	ABSTANDSTUECK	SEPARADOR
				PER VETTURE SENZA CHIUSURA RAPIDA	FOR CARS WITHOUT FAST CLOSING	POUR VEHICULES SANA FERMETURE RAPIDE	FÜR FAHRZEUGE OHNE SCHNELLVERRIEGELUNG	PARA VEHÍCULOS SIN CIERRE RÁPIDO

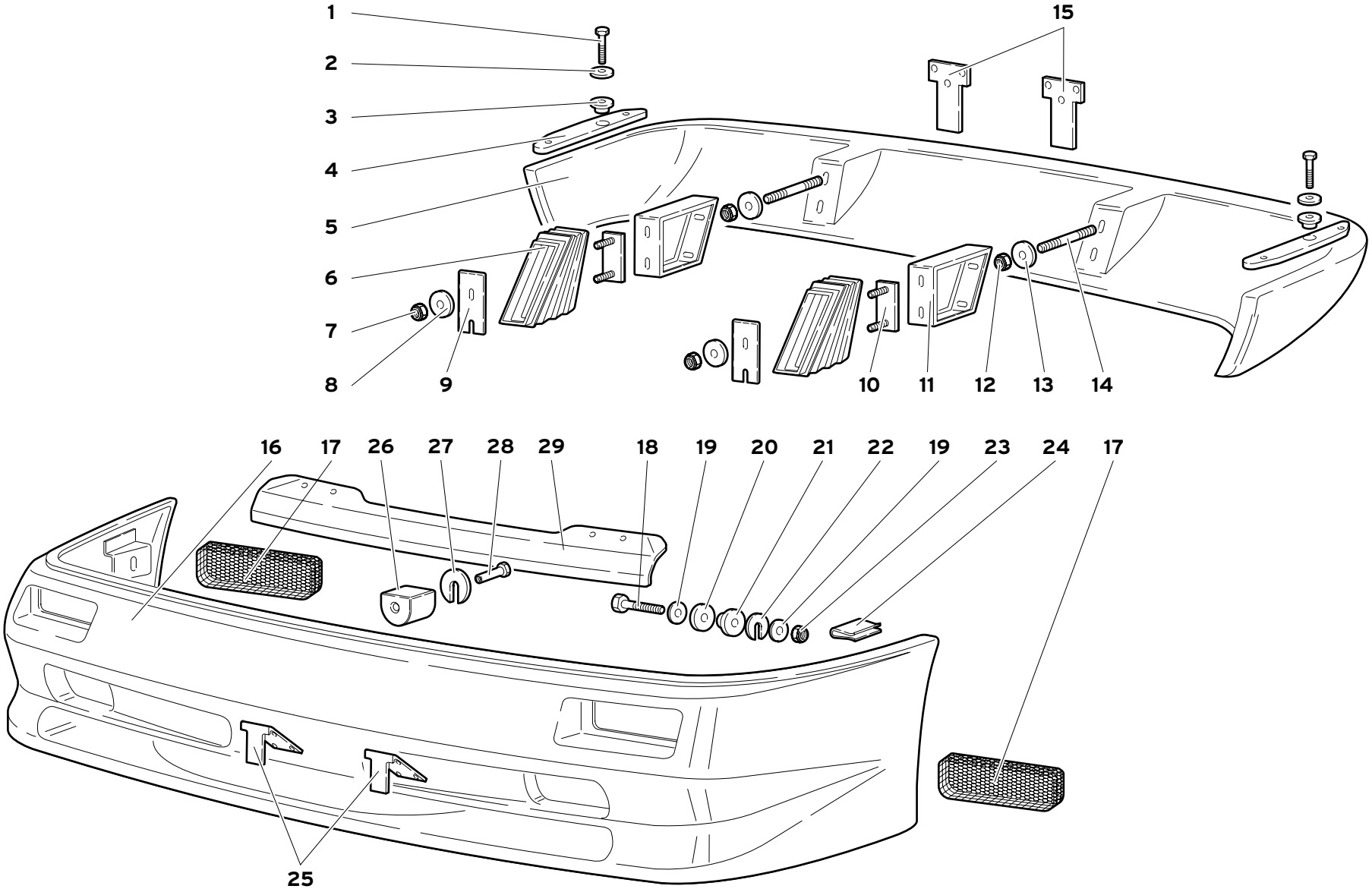

93	MY 99	PARAURTI BUMPERS PARE-CHOCS	STOßDÄMPFER PARACHOQUES	93.01.00	Diablo JV 07/1999

Rif. Ref. Réf. Bez. Ref.	Codice Part number Numero des pièces Teilnummer Codigo	Q.tà Q.ty Q.té Stk. C.dad	Versione Version Version Version Versión	DESCRIZIONE	DESCRIPTION	DESCRIPTION	BESCHREIBUNG	DESCRIPCION
1	008100831	2		VITE	SCREW	VIS	SCHRAUBE	TORNILLO
2	008400804	2		RONDELLA	WASHER	RONDELLE	SCHEIBE	ARANDELA
3	009463240	2		RUOTINO SCORRIMENTO	SLIDING WHEEL	ROULETTEM DE DÉFILEM.	LAUFRÄDCHEN	RUEDA DE DESLIZAM
4	009463207	2		DISTANZIALE	SPACER	ENTRETOISE	ABSTANDSTUECK	SEPARADOR
5	009463016	1		PARAURTI POST.	REAR BUMPER BAR	PARE-CHOCS	STOSSFAENGER	PARACHOQUES
5	009463015	1	76	PARAURTI POST.	REAR BUMPER BAR	PARE-CHOCS	STOSSFAENGER	PARACHOQUES
5	009463015	1	80	PARAURTI POST.	REAR BUMPER BAR	PARE-CHOCS	STOSSFAENGER	PARACHOQUES
6	009463204	2		PROTEZIONE	SHIELD	PROTECTION	ABDECKUNG	DEFENSA
7	008200804	4		DADO	NUT	ECROU	MUTTER	TUERCA
8	008400804	4		RONDELLA	WASHER	RONDELLE	SCHEIBE	ARANDELA
9	009463229	2		PIASTRA	PLATE	PLAQUE	PLATTE	PLACA
10	009463209	2		PIASTRA	PLATE	PLAQUE	PLATTE	PLACA
10	009463215	2	76	PIASTRA	PLATE	PLAQUE	PLATTE	PLACA
10	009463215	2	80	PIASTRA	PLATE	PLAQUE	PLATTE	PLACA
11	009463208	2		SUPPORTO	SUPPORT	SUPPORT	LAGER	SOPORTE
11	009463213	2	76	SUPPORTO	SUPPORT	SUPPORT	LAGER	SOPORTE
11	009463213	2	80	SUPPORTO	SUPPORT	SUPPORT	LAGER	SOPORTE
12	008200804	4		DADO	NUT	ECROU	MUTTER	TUERCA
13	008400801	4		RONDELLA	WASHER	RONDELLE	SCHEIBE	ARANDELA
14	008300809	4		PRIGIONIERO	STUD	GOUJON	STIFTSCHRAUBE	ESPARRAGO
15	009466112	2		STAFFA	BRACKET	ETRIER	HALTER	SOPORTE
16	009463014	1		PARAURTI ANT.	FRONT BUMPER BAR	PARE-CHOCS	STOSSFAENGER	PARACHOQUES
17	009430142	2		RETE	NET	FILET	NETZ	REDECILLA
18	008100831	2		VITE	SCREW	VIS	SCHRAUBE	TORNILLO
19	008400804	4		RONDELLA	WASHER	RONDELLE	SCHEIBE	ARANDELA
20	007063142	2		RONDELLA	WASHER	RONDELLE	SCHEIBE	ARANDELA
21	009463240	2		RONDELLA	WASHER	RONDELLE	SCHEIBE	ARANDELA
22	009463111			DISTANZIALE	SPACER	ENTRETOISE	ABSTANDSTUECK	SEPARADOR
22	009463110			DISTANZIALE	SPACER	ENTRETOISE	ABSTANDSTUECK	SEPARADOR
23	008200804	2		DADO	NUT	ECROU	MUTTER	TUERCA
24	008220506	14		MOLLETTA	CLIP	AGRAFE	KLEMMSTUECK	SUJETADOR
25	009466111	2		STAFFA	BRACKET	ETRIER	HALTER	SOPORTE
26	009963122	2		TAMPONE GOMMA	RUBBER PAD	TAMPON CAOUTCHO.	GUMMIPUFFER	TOPE DE GOMA
27	007063145			SPESSORE DI REGISTRO	SHIM	CALE D'EPAISSEUR	DISTANZSCHEIBE	SUPLEMENTO
28	009463117	2		VITE	SCREW	VIS	SCHRAUBE	TORNILLO
29	009463126	1		PROTEZIONE	SHIELD	PROTECTION	ABDECKUNG	DEFENSA

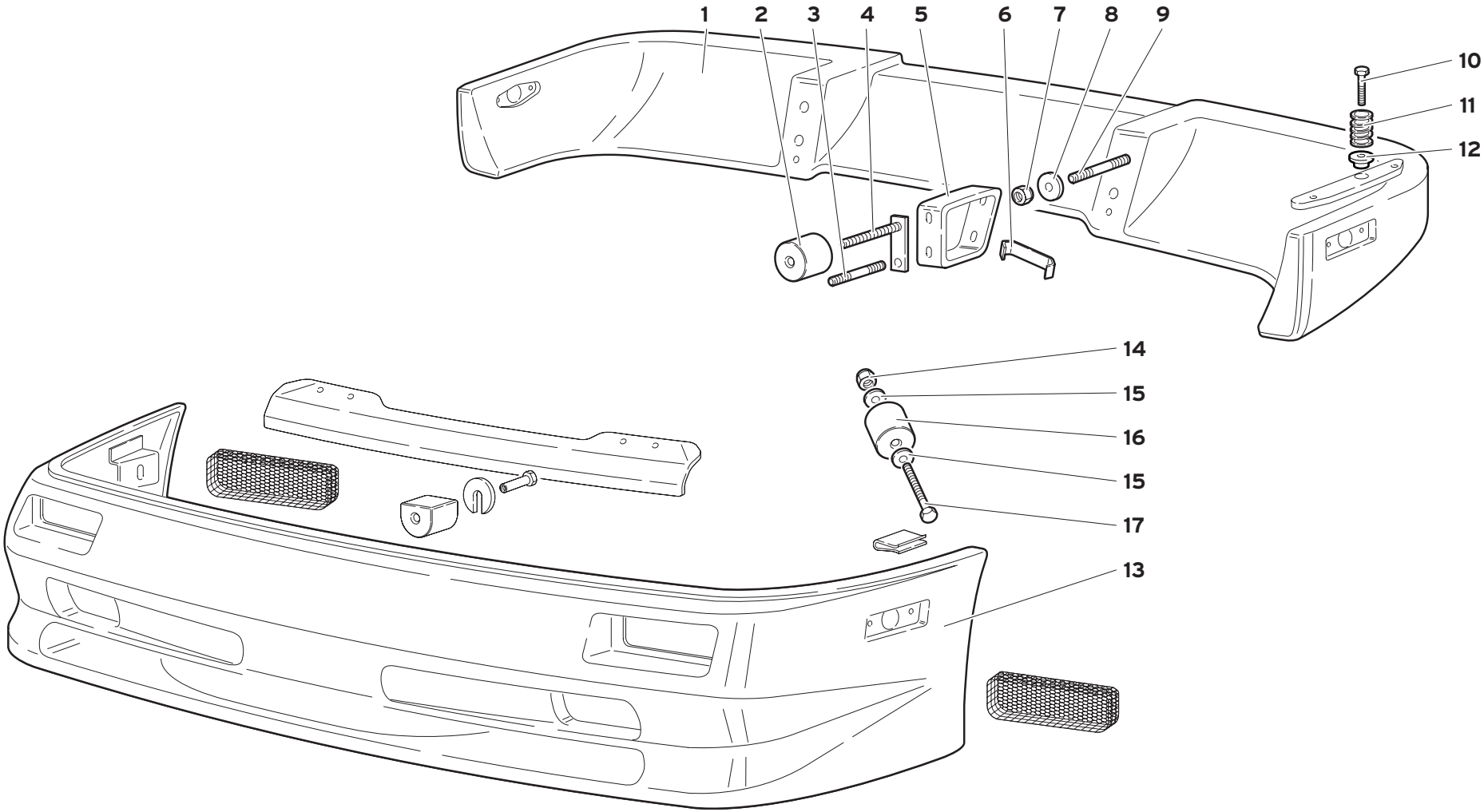

93	MY 99	PARAURTI (Ver. 71, 96) BUMPERS PARE-CHOCS STOßDÄMPFER PARACHOQUES	93.01.00	Diablo JV 07/1999

Rif. Ref. Réf. Bez. Ref.	Codice Part number Numero des pièces Teilnummer Codigo	Q.tà Q.ty Q.té Stk. C.dad	Versione Version Version Version Versión	DESCRIZIONE	DESCRIPTION	DESCRIPTION	BESCHREIBUNG	DESCRIPCION
1	009463017	1		PARAURTI POSTERIORE	REAR BUMPER BAR	PARE-CHOCS	STOSSFAENGER	PARACHOQUES
2	009463125	8		TAMPONE GOMMA	RUBBER PAD	TAMPON CAOUTCHO.	GUMMIPUFFER	TOPE DE GOMA
3	008300912	2		PRIGIONIERO	STUD	GOUJON	STIFTSCHRAUBE	ESPARRAGO
4	009463215	2		PIASTRA	PLATE	PLAQUE	PLATTE	PLACA
5	009463213	2		SUPPORTO	SUPPORT	SUPPORT	LAGER	SOPORTE
6	009463216	2		MOLLETTA	CLIP	AGRAFE	KLEMMSTUECK	SUJETADOR
7	008200804	4		DADO	NUT	ECROU	MUTTER	TUERCA
8	008400801	4		RONDELLA	WASHER	RONDELLE	SCHEIBE	ARANDELA
9	008300840	4		PRIGIONIERO	STUD	GOUJON	STIFTSCHRAUBE	ESPARRAGO
10	008100842	2		VITE	SCREW	VIS	SCHRAUBE	TORNILLO
11	009463217	2		MOLLA	SPRING	RESSORT	FEDER	RESORTE
12	009463240	2		RUOTINO SCORRIMENTO	SLIDING WHEEL	ROULETTEM DE DEFILEM.	LAUFRÄDCHEN	RUEDA DE DESLIZAM
13	009463013	1		PARAURTI ANTERIORE	FRONT BUMPER BAR	PARE-CHOCS	STOSSFAENGER	PARACHOQUES
14	008200804	2		DADO	NUT	ECROU	MUTTER	TUERCA
15	008400801	4		RONDELLA	WASHER	RONDELLE	SCHEIBE	ARANDELA
16	009463125	2		TAMPONE GOMMA	RUBBER PAD	TAMPON CAOUTCHO.	GUMMIPUFFER	TOPE DE GOMA
17	008100861	2		VITE	SCREW	VIS	SCHRAUBE	TORNILLO

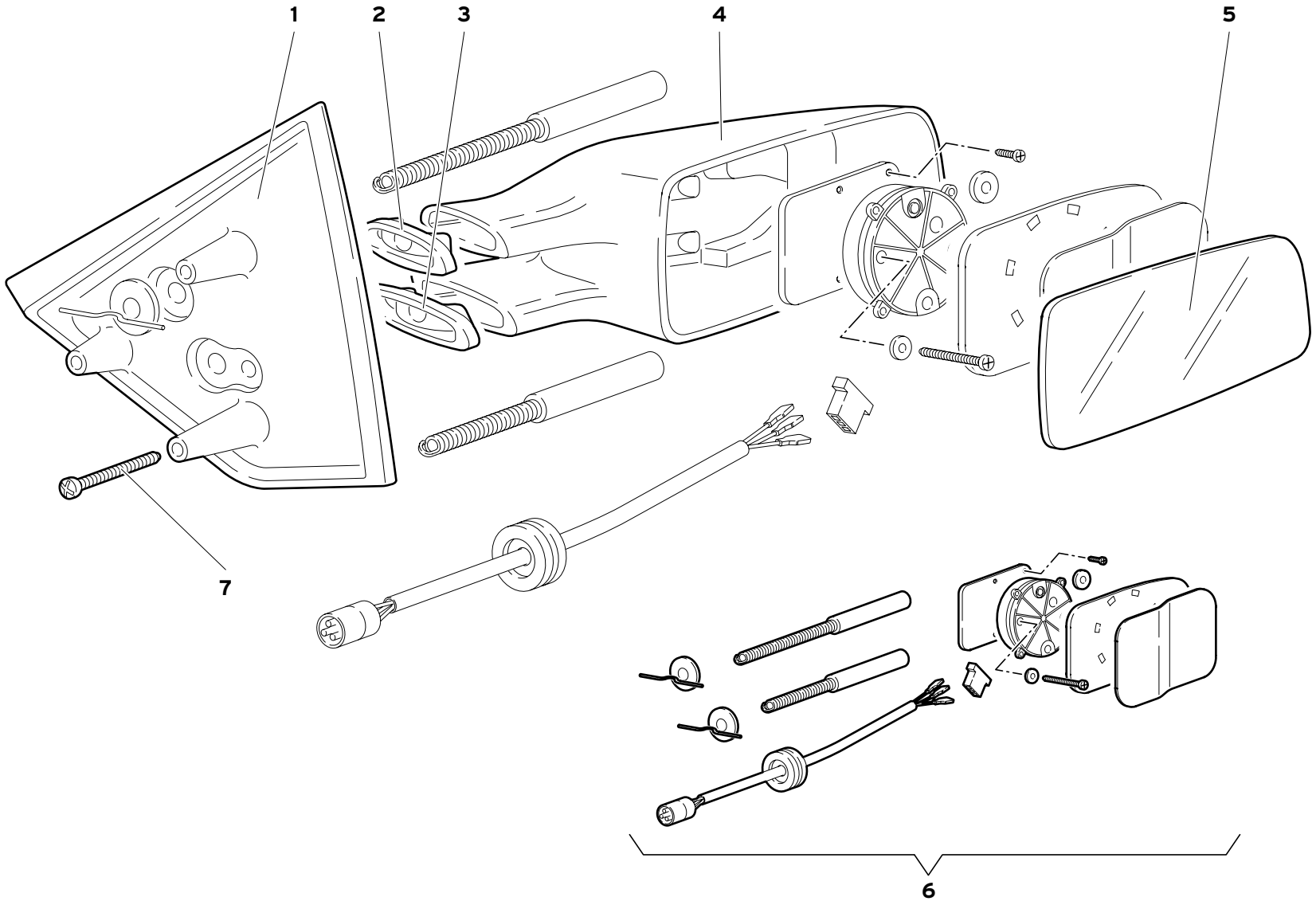

97	MY 99	SPECCHI RETROVISORI ESTERNI EXTERNAL REAR VIEW MIRRORS RETROVISEURS EXTERIEURS	AUßEN-RÜCKSPIEGEL ESPEJOS RETROVISORES EXTERNOS	97.01.01	Diablo JV 02/2000

Rif. Ref. Réf. Bez. Ref.	Codice Part number Numero des pièces Teilnummer Codigo	Q.tà Q.ty Q.té Stk. C.dad	Versione Version Version Version Versión	DESCRIZIONE	DESCRIPTION	DESCRIPTION	BESCHREIBUNG	DESCRIPCION
1	009990401	1		BASE SPECCHIO RETR. SX	L.EXTE. MIRROR BASE	RETROVISEUR	RUECKBLICKSPIEGEL	BASE ESPEJO RETR.
1	009990400	1		BASE SPECCHIO RETR. DX	R.EXTE. MIRROR BASE	RETROVISEUR	RUECKBLICKSPIEGEL	BASE ESPEJO RETR.
1	009990406	1	74	BASE RETROVISORE DX	R. VIEW MIRROR BASE	BASE RETROVISEUR	RUECKBLICKSPIEGEL	BASE ESPEJO RETR.
1	009990406	1	76	BASE RETROVISORE DX	R. VIEW MIRROR BASE	BASE RETROVISEUR	RUECKBLICKSPIEGEL	BASE ESPEJO RETR.
1	009990407	1	74	BASE RETROVISORE SX	L. VIEW MIRROR BASE	BASE RETROVISEUR	RUECKBLICKSPIEGEL	BASE ESPEJO RETR.
1	009990407	1	76	BASE RETROVISORE SX	L. VIEW MIRROR BASE	BASE RETROVISEUR	RUECKBLICKSPIEGEL	BASE ESPEJO RETR.
2	009490426	1		GUARNIZIONE SUPERIORE DX	RIGHT UPPER GASKET	GUARNITURE	DICHTUNG	GUARNIZIONE
2	009490428	1		GUARNIZIONE SUPERIORE SX	LEFT UPPER GASKET	GUARNITURE	DICHTUNG	GUARNIZIONE
3	009490427	1		GUARNIZIONE INFERIORE DX	R. LOWER GASKET	GUARNITURE	DICHTUNG	GUARNIZIONE
3	009490429	1		GUARNIZIONE INFERIORE SX	L. LOWER GASKET	GUARNITURE	DICHTUNG	GUARNIZIONE
4	009490471	1		CORPO SPECCHIO DX	RIGHT MIRROR BODY	RETROVISEUR	RUECKBLICKSPIEGEL	CUERPO ESPEJO RE.
4	009490472	1		CORPO SPECCHIO SX	LEFT MIRROR BODY	RETROVISEUR	RUECKBLICKSPIEGEL	CUERPO ESPEJO RE.
4	009490473	1	74	CORPO SPECCHIO DX	RIGHT MIRROR BODY	CORPS RETROVISEUR	RUECKBLICKSPIEGEL	CUERPO ESPEJO RE.
4	009490473	1	76	CORPO SPECCHIO DX	RIGHT MIRROR BODY	CORPS RETROVISEUR	RUECKBLICKSPIEGEL	CUERPO ESPEJO RE.
4	009490474	1	74	CORPO SPECCHIO SX	LEFT MIRROR BODY	CORPS RETROVISEUR	RUECKBLICKSPIEGEL	CUERPO ESPEJO RE.
4	009490474	1	76	CORPO SPECCHIO SX	LEFT MIRROR BODY	CORPS RETROVISEUR	RUECKBLICKSPIEGEL	CUERPO ESPEJO RE.
5	009490412	1		SPECCHIO DX	R. REAR VIEW MIRROR	MIROIR	SPIEGEL	ESPEJO
5	009490413	1		SPECCHIO SX	L. REAR VIEW MIRROR	MIROIR	SPIEGEL	ESPEJO
5	009490411	1	71	SPECCHIO SX	LEFT MIRROR	MIROIR	SPIEGEL	ESPEJO
5	009490410	1	71	SPECCHIO DX	RIGHT MIRROR	MIROIR	SPIEGEL	ESPEJO
5	009490411	1	96	SPECCHIO DX	RIGHT MIRROR	MIROIR	SPIEGEL	ESPEJO
5	009490410	1	96	SPECCHIO SX	LEFT MIRROR	MIROIR	SPIEGEL	ESPEJO
6	600949006	1		KIT SPECCH. RETR. DX	RIGHT R.VIEW MIR. KIT	RETROVISEUR	RUECKBLICKSPIEGEL	ESPEJO RETROVIS.
6	600949005	1		KIT SPECCH. RETR. SX	L. VIEW MIRRORKIT	RETROVISEUR	RUECKBLICKSPIEGEL	ESPEJO RETROVIS.
6	600940140	1	74	KIT SPECCH. RETR. DX	RIGHT R.VIEW MIR. KIT	RETROVISEUR	RUECKBLICKSPIEGEL	ESPEJO RETROVIS.
6	600940140	1	76	KIT SPECCH. RETR. DX	RIGHT R.VIEW MIR. KIT	RETROVISEUR	RUECKBLICKSPIEGEL	ESPEJO RETROVIS.
6	600940139	1	74	KIT SPECCH. RETR. SX	L. VIEW MIRRORKIT	RETROVISEUR	RUECKBLICKSPIEGEL	ESPEJO RETROVIS.
6	600940139	1	76	KIT SPECCH. RETR. SX	L. VIEW MIRRORKIT	RETROVISEUR	RUECKBLICKSPIEGEL	ESPEJO RETROVIS.
7	008700329	6		VITE	SCREW	VIS	SCHRAUBE	TORNILLO

automobili Lamborghini

Automobili LAMBORGHINI S.p.A.
40019 Sant'Agata Bolognese (BO) - via Modena, 12 - ITALY
Tel.: (051) 6817611 - Fax (051) 6817644 - Tlx 510278 LAMBOR I